Sicherheitshinweis zur sicheren Befestigung von Lautsprechern am Wandhalter BT-77

Bitte beachten Sie zusätzlich zur Montaganleitung folgende Hinweise zur sicheren Befestigung Ihres Lautsprechers am Wandhalter BT-77.

Gefahr von Sach- und Personenschäden!
Ein Herabstürzen des Lautsprechers kann zu Schäden an Personen oder Sachgütern führen. Um zu verhindern dass sich der Lautsprecher aus der Halterung löst und herabstürzt, müssen Lautsprecher und Halterung unbedingt miteinander verschraubt werden. Verwenden Sie dazu die drei mitgelieferten Holzschrauben, wie in der Montageanleitung des Wandhalters beschrieben.
Für durch unsachgemäße Handhabung oder Nichtbeachten der Montagehinweise hervorgerufene Folgeschäden (Sach- und/oder Personenschäden) übernehmen wir keine Haftung!

Bitte beachten Sie zum Widerrufsrecht Ihrer Lautsprecher:
Beim Einsatz des Wandhalters an einem von Ihnen erworbenen Nubert Lautsprecher beachten Sie bitte, dass Sie die Holzschrauben erst dann in die Lautsprecher drehen, wenn Sie sich entschlossen haben, die Lautsprecher zu behalten und nicht von Ihrem Widerrufsrecht Gebrauch zu machen. Aufgrund der Beschädigung der Box durch die Verschraubung behält sich Nubert bei einem Widerruf die Geltendmachung von Schadensersatz vor. Dies kann zu Abzügen vom Erstattungsbetrag bei einem Widerruf führen.
Nähere Hinweise zu Ihrem Widerrufsrecht und den Folgen bei der Ausübung finden Sie in den Allgemeinen Geschäftsbedingungen und Verbraucherhinweisen von Nubert – auch abrufbar unter www.nubert.de/agb/
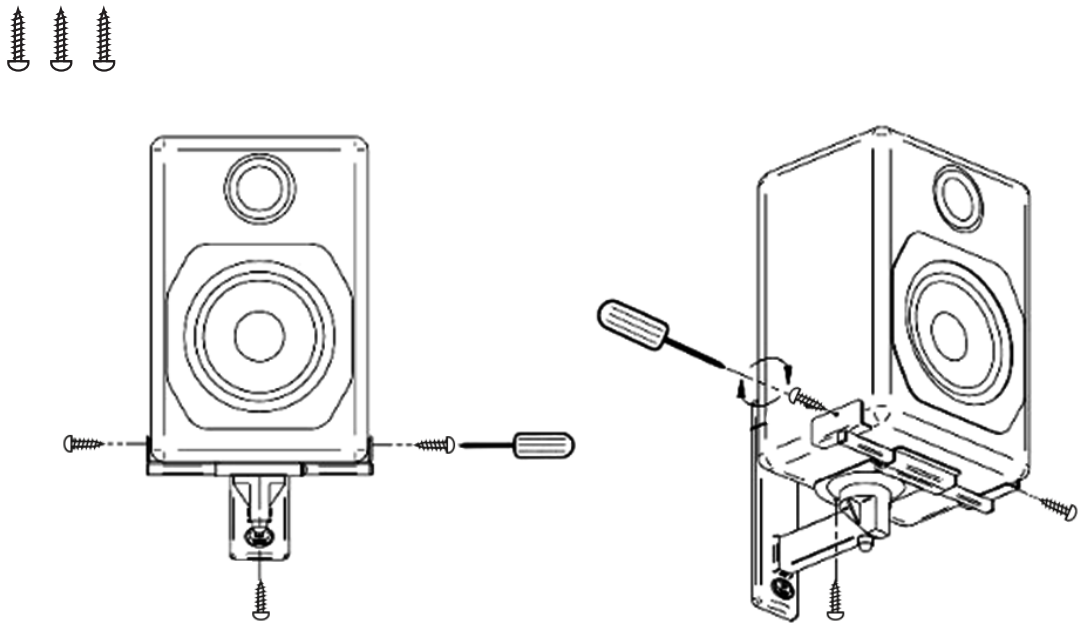
Sichere Befestigung: Montagehinweis für den Einsatz der drei Holzschrauben