CAMBRIDGE AUDIO

CXA61/81

INTEGRIERTER VERSTÄRKER

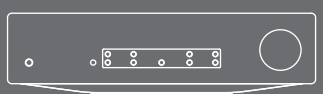

Inhaltsverzeichnis

FERNBEDIENUNG 2

BEDIENELEMENTE VORDERSEITE 3

ANSCHLÜSSE AUF DER RÜCKSEITE DES GERÄTS 3

ANSCHLÜSSE 4

EINSTELLUNGSMENÜ 4

BLUETOOTH 5

KONTROLLBUS 5

Fernbedienung

1. DISPLAY-HELLIGKEIT

Stellt die Helligkeit der Anzeige am Bedienfeld ein.

2. STUMMSCHALTEN

3. STANDBY/EIN

4. QUELLEN

Zum direkten Anwählen der Eingangsquelle.

5 LAUTER/LEISER

Lautstärkeregelung.

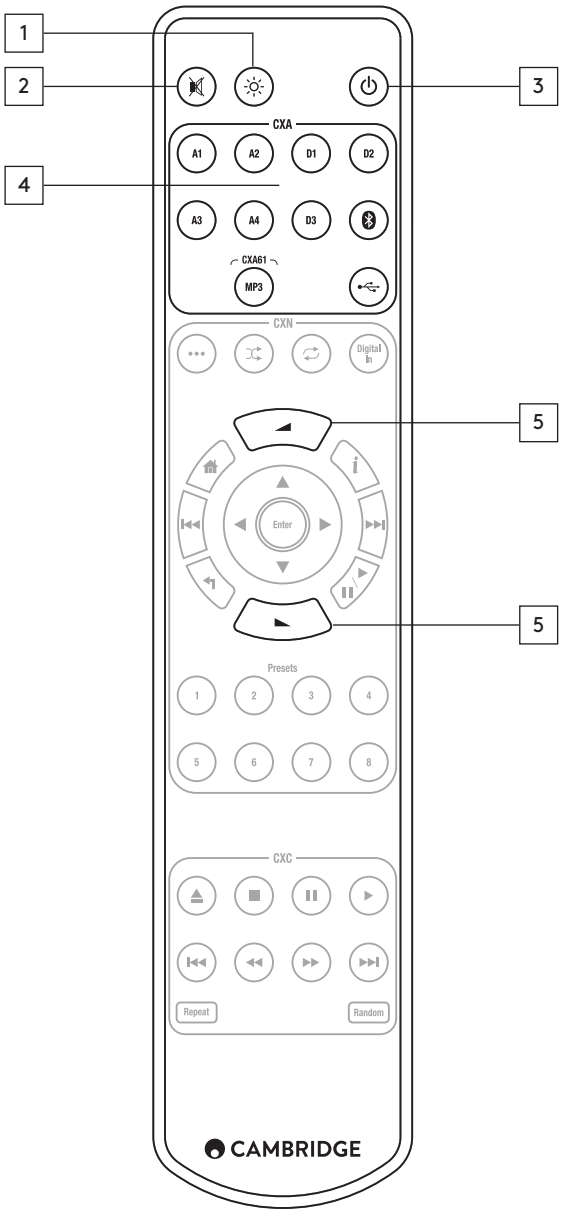

Bedienelemente Vorderseite

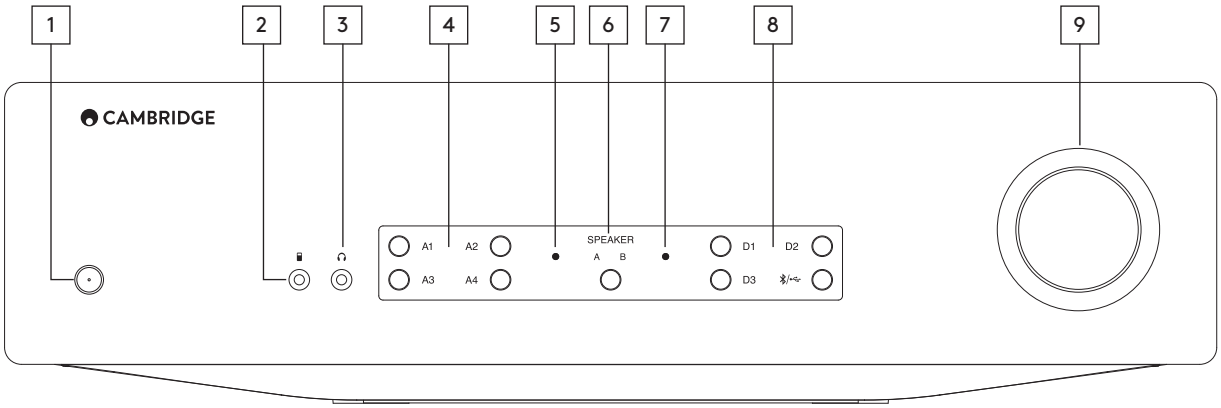

1. STANDBY/EIN

2. MP3-EINGANG (NUR CXA61)

Zum Anschließen eines tragbaren Audio-Players.

3. KOPFHÖRER

Für geeignete Kopfhörer – bei Verwendung werden die Lautsprecher stummgeschaltet.

4. AUSWAHLTASTEN FÜR ANALOGE QUELLE (A1–A4)

A1 – Zum Umschalten zwischen symmetrisch/unsymmetrisch.
A1 – Zum Umschalten zwischen unsymmetrischem und MP3-Eingang.

5. SCHUTZANZEIGE

6. LAUTSPRECHER A/B

7. STUMMSCHALTUNG

8. AUSWAHLTASTEN FÜR DIGITALE QUELLE

Durch Drücken der Bluetooth-/USB-Taste kann zwischen den beiden Eingängen gewechselt werden.

9. LAUTSTÄRKE

Anschlüsse auf der Rückseite des Geräts

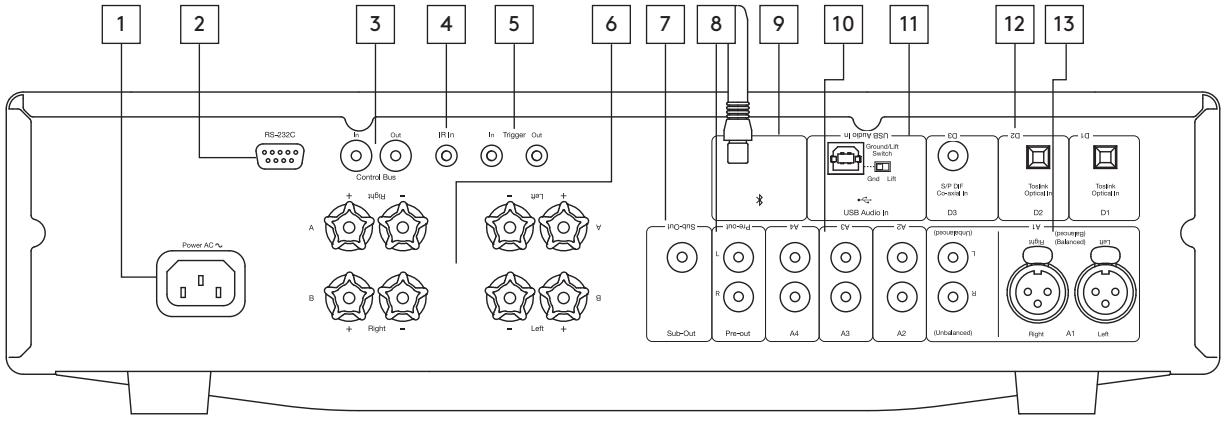

1. NETZSTECKERANSCHLUSS

2. RS232C

3. KONTROLLBUS

Weitere Informationen zum Steuerbus erhalten Sie im Abschnitt „Steuerbus".

4. IR-EINGANG

5 TRIGGER-EIN-/AUSGANG

6. LAUTSPRECHERANSCHLÜSSE

7. SUBWOOFER-AUSGANG

8. VORVERSTÄRKER-AUSGANG

9. BLUETOOTH-ANTENNE

Zum Audio-Streaming über Bluetooth. Weitere Informationen finden Sie im Abschnitt Bluetooth.

10. ANALOGE EINGÄNGE (A1 UNSYMMETRISCH, A2, A3 UND A4)

11. USB-AUDIOEINGANG

Zum Anschluss an einen Computer (PC/MAC).

ERDFREISCHALTER

Stellen SIe diesen Schalter auf 'Lift' falls ein Brummen auf den Lautsprechern zu hören ist.

Ansonsten wird empfohlen, diesen in der Einstellung 'Ground' zu belassen.

12. DIGITALE EINGÄNGE (D1, D2 AND D3)

13. A1-EINGÄNGE

Hinweis: Der symmetrische XLR-Anschluss ist nur für den CXA81 verfügbar.

Anschlüsse

Hinweis: Schalten Sie das Gerät aus, bevor Sie etwas daran anschließen.

GRUNDLEGENDE ANSCHLÜSSE

Anschluss eines CD-Players an die koaxiale Digitaleingangsquelle D3 sowie eine Lautsprecherpaares

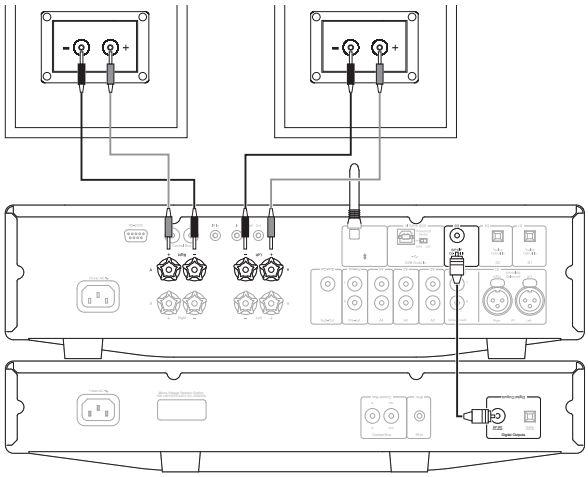

ANSCHLÜSSE FÜR LAUTSPRECHER B

Anschluss eines zweiten Lautsprecherpaares.

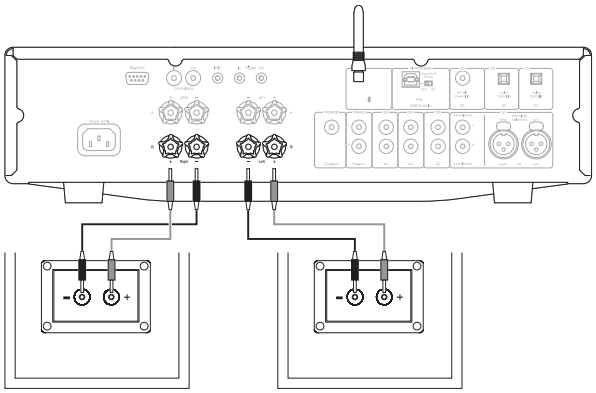

VORVERSTÄRKERAUSGANG

Anschluss eines aktiven Subwoofers an den CXA mittels des Line-Eingangs am Subwoofer.

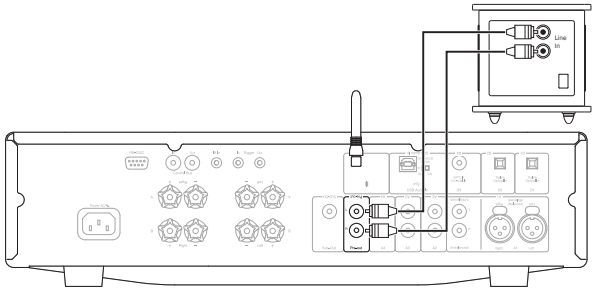

SYMMETRISCHE AUDIOANSCHLÜSSE (NUR CXA81)

Verbindet den CXA81 mithilfe eines XLR-Kabels mit dem CXN-Netzwerk-Player. Wählen Sie diesen Eingang, indem Sie die Taste 'A1' auf dem Bedienfeld zweifach drücken.

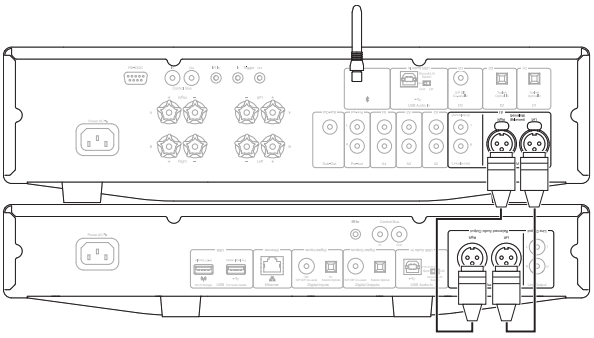

USB-AUDIO-ANSCHLUSS

Hinweis: Verwenden Sie ein zertifiziertes 'A-B'-Hochgeschwindigkeits-USB-Kabel. Wählen Sie diesen Eingang, indem Sie die Taste auf dem Bedienfeld zweifach drücken.

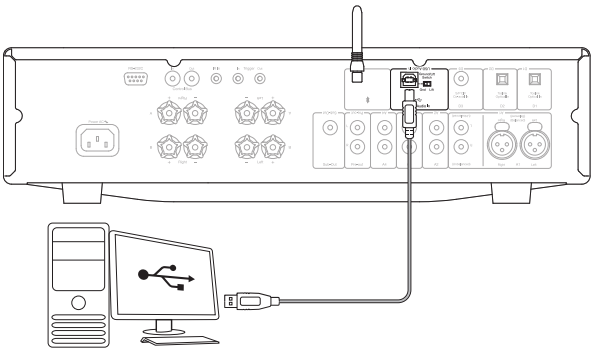

Einstellungsmenü

Um auf das Einstellungsmenü zugreifen zu können, müssen Sie den CXA in den Standby-Modus versetzen. Drücken Sie während des Standby-Modus auf die Taste „Speaker A/B“ und halten Sie sie gedrückt, bis die A/B-Leuchten abwechselnd blinken und die Quellen A1–A4 aufleuchten. Die Quellen-Tasten zeigen die eingestellte Konfiguration wie folgt an:

Hinweis: Angewählte Tasten werden durch ein blaues Licht angezeigt.

AUTOMATISCHE ABSCHALTFUNKTION (AUTO POWER DOWN / APD)

A1 aus – Die automatische Abschaltfunktion (APD) ist deaktiviert.

A1 an – Die APD-Funktion ist auf 20 Minuten eingestellt.

Hinweis: Beim automatischen Abschaltmodus handelt es sich um einen Abschaltmodus, der den CXA automatisch in den Standby-Modus versetzt, wenn kein Audio wiedergegeben wird. Die APD-Zeit steht für die Zeit, die ohne Audio gemessen werden muss, bevor der CXA automatisch in den Standby-Modus übergeht.

ÜBERSTEUERUNGSSCHUTZ

A3 an – Übersteuerungsschutz ist aktiviert. Der Lautstärkepegel wird heruntergeregelt, wenn eine Übersteuerung festgestellt wird.

A3 aus – Übersteuerungsschutz ist daaktiviert.

USB-MODUS

A4 an – Schaltet den CXA in den USB-Audio-Klasse-2-Modus.

A4 aus – Schaltet den CXA in den USB-Audio-Klasse-1-Modus.

Hinweise:

- Um die Einstellungen zu speichern und das Setup-Menü zu verlassen, drücken Sie bitte die Taste 'Speaker A/B'.
- Durch Drücken der Taste „Standby/On“ im Einrichtungsmenü verlassen Sie das Einrichtungsmenü und die Einstellungen werden nicht gespeichert.

Bluetooth

BLUETOOTH-AUDIO-STREAMING

Diese Option ermöglicht dem CXA Bluetooth-Audio von den meisten Smartphones, Tables und Laptops zu empfangen.

PAIRING

Um hochqualitative Musik von Ihrem Gerät streamen zu können, muss dieses zunächst mit dem CXA gekoppelt werden. Wählen Sie den Bluetooth-Eingang am CXA aus, um den „Discovery"-Modus aufzurufen.

Hinweise:

– Ihr Gerät kann nur mit dem CXA gepaart und verbunden werden, während die Bluetooth als Quelle ausgewählt ist.

– Der CXA ist auch ohne bestehende Bluetooth-Verbindung für andere Geräte sichtbar.

Kontrollbus

Über den Steuerbus lässt sich die Einschaltfunktion aller kompatiblen Cambridge-Produkte synchronisieren. Die folgenden Abbildungen zeigen, wie Sie Geräte über das mitgelieferte Steuerbus-Kabel an den CXA anschließen können.

Eine weitere Funktion dieses Steuerbusses ist die Verwendung der StreamMagic-App. Sie können die StreamMagic-App nutzen, um den CXA über den CXN zu bedienen.

STREAMMAGIC-APP (ÜBER DEN CXN)

Wenn Sie die App verwenden, um den CXN an- oder auszuschalten, wird der CXA ebenso an- bzw. ausgeschaltet. Mit der App lässt sich zudem die Lautstärke des CXA steuern. Verbinden Sie den Steuerbus-Ausgang des CXN mit dem entsprechenden Eingang am CXA. Weitere Informationen finden Sie im Handbuch des CXN.

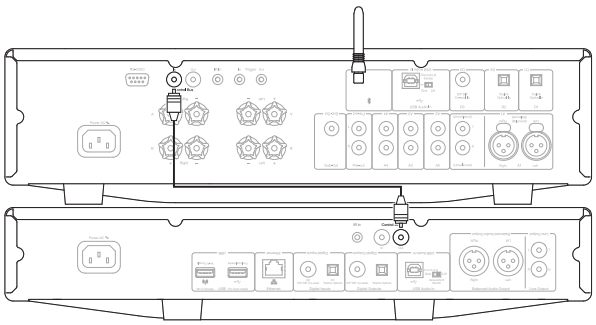

CXA MIT CXC

Wenn Sie den CXA an- oder auszuschalten, wird der CXC ebenso an- bzw. ausgeschaltet. Verbinden Sie den Steuerbus-Ausgang des CXA mit dem entsprechenden Eingang am CXC.

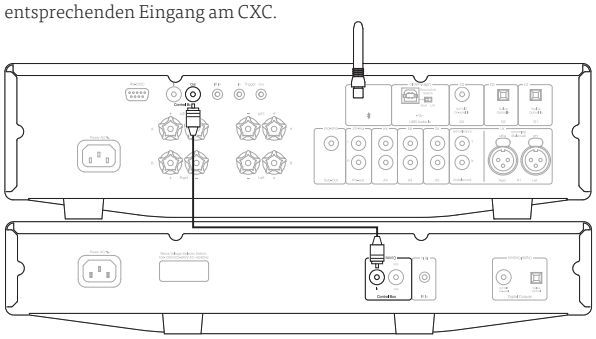

CXA MIT CXN

Hinweis: Bedienung des CXA ohne die StreamMagic-App.

Wenn Sie den CXA an- oder auszuschalten, wird der CXN ebenso an- bzw. ausgeschaltet. Verbinden Sie den Steuerbus-Ausgang des CXA mit dem entsprechenden Eingang am CXN.

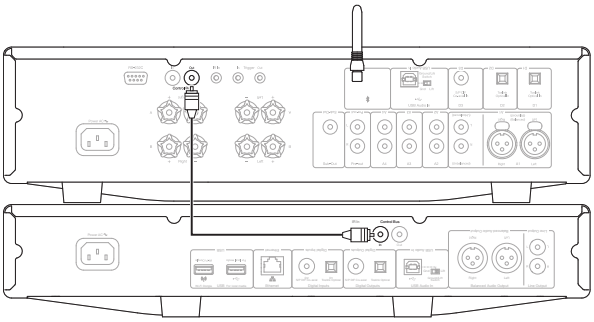

CXA MIT CXN UND CXC

Für die Verwendung des CXA als Haupt-Einschaltsteuerung siehe folgenden Abbildung. Wenn Sie den CXA an- oder auszuschalten, werden der CXN und CXC ebenso an- bzw. ausgeschaltet.

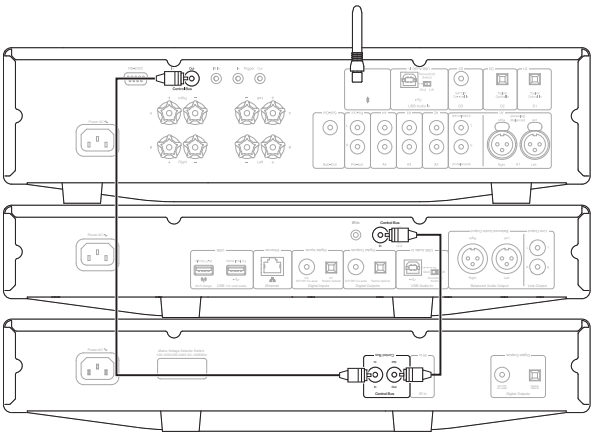

Durch das Herstellen einer weiteren Verbindung zwischen dem CXN und CXA wird die StreamMagic-App vefügbar.

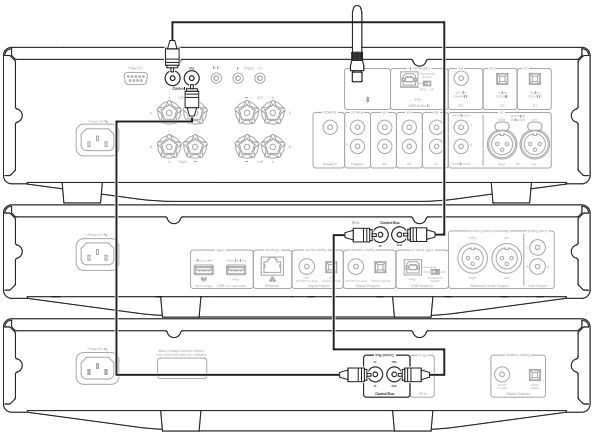

CAMBRIDGE AUDIO

WWW.CAMBRIDGEAUDIO.COM

Gallery Court, Hankey Place
London
SE1 4BB
Vereinigtes Königreich

Cambridge Audio ist eine Marke von Audio Partnership Plc. Registriert in England unter Nr. 2953313

AP36766/1