nuBox CS-413

Centerspeaker

Bedienungsanleitung
Aufstellung
Anschlusshinweise
Technische Daten

nubert®

Herzlichen Dank, dass Sie sich für Nubert Lautsprecher entschieden haben!

Der Aufbau Ihres Systems wird Ihnen problemlos gelingen, wenn Sie diese Bedienungsanleitung aufmerksam durchlesen.
Wir erklären Ihnen Bedienung, Anschluss und Aufstellung, damit Sie das Optimum an Klangqualität erzielen und Ihre nuBox-Lautsprecher in vollem Umfang genießen können.

Viel Freude wünscht Ihnen das Nubert Team!

Allgemeine Hinweise

Auspacken
Wenn Sie Ihre Lautsprecher auspacken, nehmen Sie möglichst keine scharfen Gegenstände zur Hilfe – Sie könnten die Gehäuse der Boxen zerkratzen.

Lieferumfang
Die Lieferung enthält folgende Teile:
- 1 Lautsprecher
- 1 Frontabdeckung
- 1 Lautsprecherkabel 0,75 mm² (als „Notkabel“ gedacht, falls beim Aufstellen gar kein Lautsprecherkabel vorhanden ist!)
- 4 Elastikpuffer-Füße (Bumpons)

Sicherheitshinweise

- Schalten Sie vor dem Anschließen der Lautsprecherkabel den Verstärker aus.
- Achten Sie auf einen festen Sitz der Lautsprecherkabel.
- Stellen Sie den Lautsprecher nur an einem trockenen Ort auf.
- Setzen Sie die Lautsprecher keiner direkten Sonneneinstrahlung aus.
- Überlastung: Der nuBox CS-413 besitzt interne Sicherungen gegen verstärkerseitige Überlastung. Jedoch ist zu beachten, dass auch ein schwacher Verstärker einen Lautsprecher gefährden kann. Bei hohen Pegeln neigen zu schwache Verstärker zu Verzerrungen, welche vor allem die Hochtöner extrem belasten können. Klingt die Tonwiedergabe ab einem gewissen Punkt verzerrt, reduzieren Sie bitte die Lautstärkeeinstellung am Verstärker.

Kälte und Klang

Werden Lautsprecher in der kalten Jahreszeit versendet und ausgeliefert, müssen sie sich unbedingt an die Temperatur des Wohnraums anpassen. Niedrige Temperaturen haben einen erheblichen Einfluss auf die beweglichen Teile einer Lautsprecherbox wie Membran/Schwingspule, Sicke und Zentrierspinne. Die Fähigkeit dieser Bauteile, schnellen Schwingungen zu folgen oder große Auslenkungen zu vollführen, wird dadurch deutlich eingeschränkt. Dies ist zwar nicht gefährlich, „tiefgekühlte” Boxen sind aber weit von ihrer akustischen Höchstform entfernt. Deshalb unser Tipp:
Kommen Ihre neuen Lautsprecher an einem kalten Wintertag, geben Sie ihnen einfach ein paar Stunden zum Akklimatisieren. Ihre Nubert Boxen werden es Ihnen mit der überragenden Klangqualität danken, die Sie von uns zu Recht erwarten können.

Frontabdeckung

Die Stoffbespannung schützt die Lautsprecherchassis (beispielsweise vor neugierigen Kindern, die gerne Membranen eindrücken) und bietet einen optischen Akzent für all jene, denen die technische Anmutung von Lautsprecherchassis missfällt. Sie wird vorsichtig auf die Lautsprecherfront aufgesteckt – bitte achten Sie darauf, dass dabei die Oberfläche der Schallwand nicht beschädigt wird.
Mit abgenommener Stoffbespannung klingt der Lautsprecher etwas heller und klarer. Hier gilt es abzuwägen – Sie haben die Wahl!

Elastikpuffer-Füße

Bitte versehen Sie die Boxen **erst nach Ihrer Kaufentscheidung** mit den beigefügten Elastikpuffer-Füßen!
Unsere Marken-Elastikpuffer haben eine **hohe Klebekraft** und lassen sich nicht einfach wieder ablösen. Vor allem nach längerer Zeit entsteht eine kaum lösbare Verbindung. Sollten Sie die Elastikpuffer dennoch entfernen müssen, gehen Sie bitte sehr umsichtig vor. Achtung: ein Erwärmen der Klebestelle kann zur Beschädigung der Folienbeschichtung am Gehäuse führen!

Anschlusshinweise

Achten Sie bitte darauf, dass Ihr Verstärker/Receiver vor dem Anschluss der Lautsprecher abgeschaltet wurde. Wie Sie die Lautsprecher am Verstärker/Receiver anschließen, entnehmen Sie bitte der Geräte-Bedienungsanleitung.

■ Anschlussterminal

Auf der Rückseite des nuBox CS-413 befindet sich das Anschlussterminal zur Aufnahme der Lautsprecherkabel. Dieses verfügt über zwei Klemmenpaare, jeweils bestehend aus einem Plus-Pol mit roter und einem Minus-Pol mit schwarzer Markierung. Grundsätzlich ist es egal, ob Sie das obere oder das untere Klemmenpaar belegen. Beachten Sie bei der Verkabelung unbedingt die richtige Polung. Sollten Sie aus Versehen bei einem der Lautsprecher Plus- und Minus-Pol vertauscht haben, entsteht dadurch zwar technisch kein Schaden, Sie erhalten aber ein völlig diffuses und bassschwaches Klangbild, bei dem keine Mittenortung mehr möglich ist. Achten Sie also bitte unbedingt auf den richtigen Anschluss Ihrer Lautsprecher und schließen Sie das Kabelende, das Sie am Verstärker an der mit „Plus" gekennzeichneten Klemme verbunden haben, an der Plus-Schraubklemme der Box an. Entsprechendes gilt für die Verbindung der mit „Minus" gekennzeichneten Klemme. Bei Lautsprecherkabeln wird für gewöhnlich eine Rille, ein Grat oder eine Farbcodierung an einer der beiden Kabeladern zur Kennzeichnung des Plus-Pols verwendet.
Wollen Sie den Lautsprecher ohne Zwischenstecker direkt an die Kabel anschließen, dann müssen die Kabelenden ca. 8 – 15 mm abisoliert und so verdrillt werden, dass keine Einzeldrähte abstehen (Kurzschlussgefahr!). Das blanke Kabelende kann nun von schräg unten in die aufgeschraubte Kabelklemme eingeführt werden. Ziehen Sie die Schraubanschlüsse anschließend wieder ausreichend fest!
Alternativ ist auch die Verwendung von Bananensteckern aus dem Nubert-Zubehörprogramm möglich. Zum komfortablen Anschluss dieser Stecker sind in den Schraubklemmen Bohrungen vorgesehen. Durch diese können sie von oben in die Klemmen gesteckt werden. Auch bei der Verwendung von Bananensteckern ist es wichtig, die Klemmen ausreichend festzuziehen.
Die Kabelbrücken zwischen dem oberen und unteren Klemmenpaar werden nur für den Bi-Wiring oder Bi-Amping-Betrieb entfernt! Mehr zu Bi-Wiring und Bi-Amping auf Seite 6.

■ Lautsprecherkabel

Dünne Kabel sind keine gute Voraussetzung, die elektrischen Signale vom Verstärker zur Box verlustfrei zu transportieren, sondern allenfalls Notlösungen. In diesem Sinne bitten wir auch die unseren Boxen beiliegenden Kabel nur als Behelfslösung zu verstehen, für den Fall, dass Sie kein hochwertiges Lautsprecherkabel mitbestellt haben. Dann lässt sich der Lautsprecher mit dem beigelegten „Notkabel" provisorisch anschließen.
Für den nuBox CS-413 empfehlen wir das in unserem Programm erhältliche Lautsprecherkabel *nuCable LS 2,5 Studioline* mit einem Kabelquerschnitt von 2 x 2,5 mm². Bei Kabellängen über 10 m empfehlen wir den Einsatz unseres *nuCable LS 4 Studioline* mit größerem Querschnitt.

Klangwahl-Schalter am Terminal

Bei der nuBox CS-413 sitzt am Anschlussterminal ein Schalter, um die Wiedergabe an den Wohnraum anzupassen und/oder bestimmten Klangvorlieben entgegen zu kommen.

■ Höhenschalter

Mit dem Höhenschalter in Position ***neutral*** stellt sich ein sehr ausgewogener Klang ein. Auch messtechnisch ist der nuBox CS-413 in dieser Einstellung äußerst linear.
Viele Kunden wünschen jedoch ein helleres Klangbild, das mit der oberen Schalterstellung ***brillant*** erreicht wird. Damit ist die Box zwar messtechnisch etwas zu hell aber die Hörer schätzen diesen luftigen Klang.

Höhen-Schalter

▲ *Brillant*
▼ *Neutral*

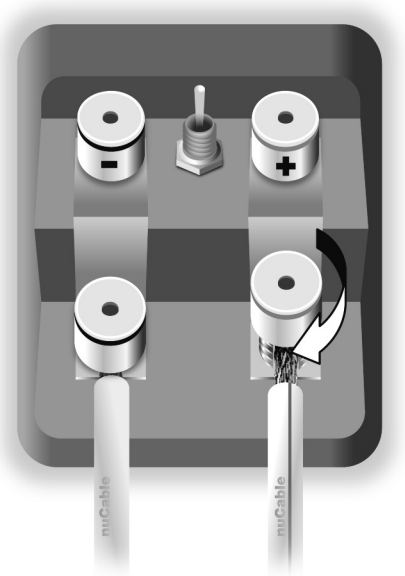

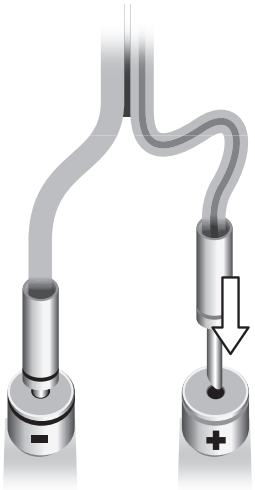

Optionaler Lautsprecher-kabel-Anschluss mit Bananen-steckern

Aufstellhinweise

Der nuBox CS-413 hat für seine Größe einen erstaunlich vollen Klang. Die asymmetrische Anordnung des Hochtöners bringt im Vergleich zu einer symmetrisch aufgebauten Box leichte klangliche Vorteile bei *allen* Abstrahlwinkeln.

Um den bestmöglichen Klang zu erzielen, beachten Sie bitte folgende Tipps:

Die **ideale vertikale Position** ist bei einem Centerlautsprecher wie dem CS-413 so, dass er sich auf der gleichen Höhe mit den Hochtönern der Frontlautsprecher befindet. Im günstigsten Falle ist dies auch die Ohrhöhe des Zuhörers.
Wenn sich der Lautsprecher *über Ohrhöhe* befindet – also über dem TV – sollte der Hochtöner nach unten versetzt sein (siehe Grafik).
Einen *unter Ohrhöhe* platzierten CS-413 – also unter dem TV – bitte mit Hochtöner nach oben aufstellen (siehe Grafik).
Die abnehmbare Frontabdeckung kann in jedem Fall passend aufgesteckt werden.

Die **optimale horizontale Position** des Centers ist mittig vor dem Zuhörer, mit exakt senkrecht auf diesen ausgerichteter Lautsprecherfront – siehe Surroundset-Grafik auf Seite 5.
Auch in einem horizontalen Abstrahlwinkelbereich bis ±20 Grad ist der Klang des CS-413 noch sehr ausgewogen. Erst bei deutlich größeren Abhörwinkeln kann eine Reduzierung der Abstrahlung mittlerer Frequenzen festgestellt werden.

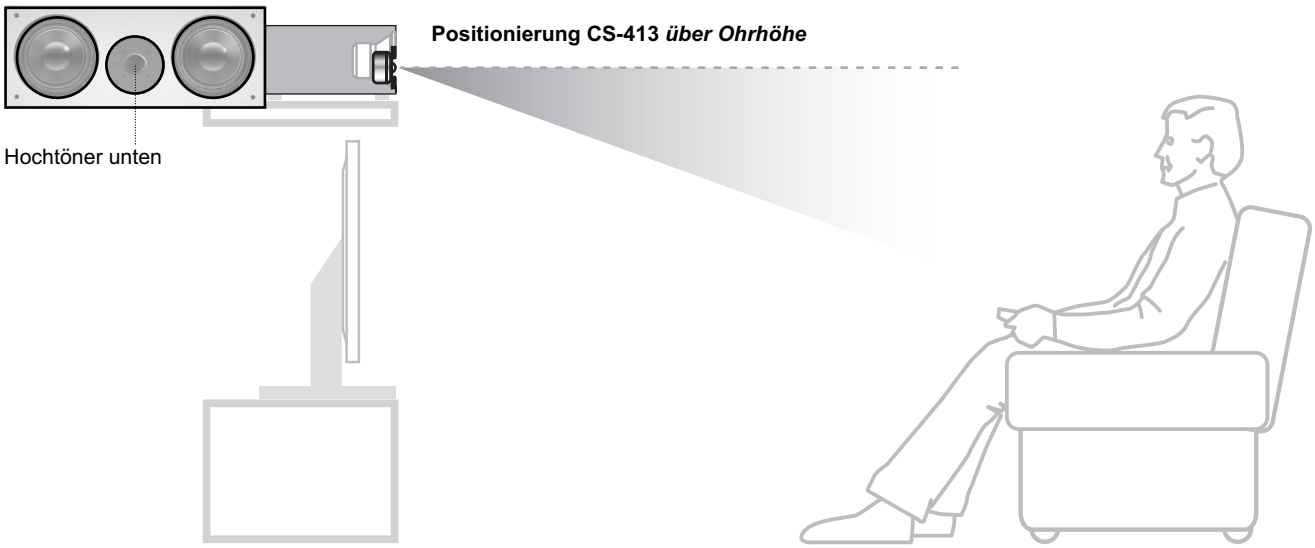

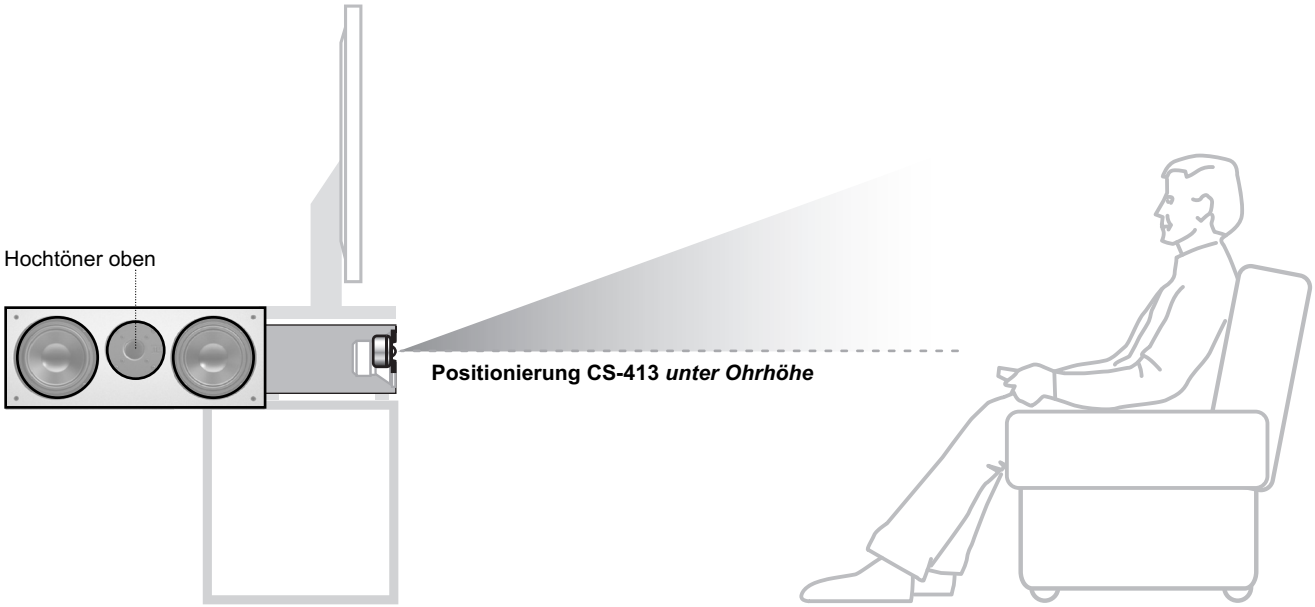

Bei **Aufstellung in Regalen oder auf Sockeln** erreicht man den besten Klang, wenn die Boxenvorderkante entweder bündig mit den Regalböden abschließt oder sogar etwas übersteht.
Im Allgemeinen leidet der Klang schon leicht darunter, wenn der Lautsprecher auch nur wenig hinter die Kante geschoben wird.

Die seitliche Bassreflexöffnung sollte mindestens 3 bis 5 cm Abstand von einer Regalseitenwand haben. Wenn das nicht möglich ist, kann man die Öffnung mit einem Pfropfen aus zusammengedrückter Watte oder Schaumgummi verschließen, um eventuell auftretende Strömungsgeräusche zu vermeiden. Dabei wird die Basswiedergabe etwas schwächer, was bei einem Centerspeaker wegen der Nähe zu den Hauptlautsprechern in der Praxis meist nicht sonderlich ins Gewicht fällt.

Optimaler horizontaler Abstrahlwinkelbereich

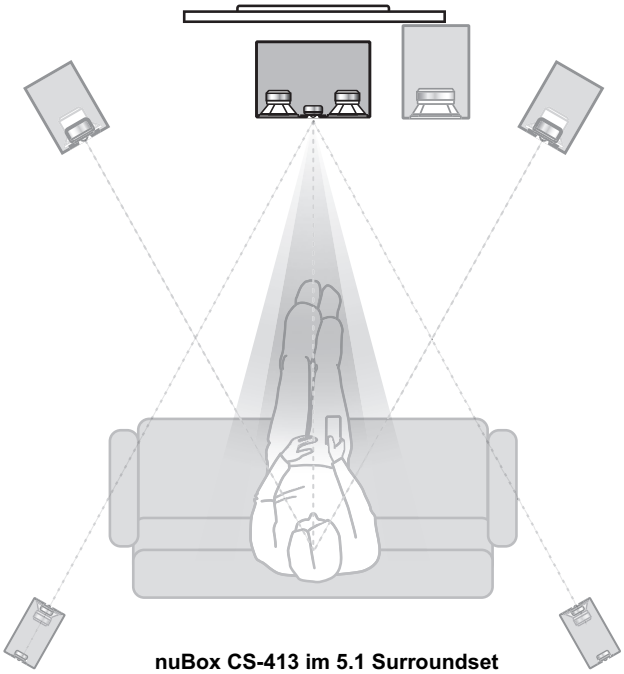

nuBox CS-413 im 5.1 Surroundset

Pflege- und Reinigungstipps

Mit diesen Pflegetipps zeigen sich Ihre nuBoxen immer von ihrer besten Seite:

■ Gehäuse
Wir empfehlen handelsübliches Fensterputzmittel, das in ein Baumwolltuch gesprüht wurde. Damit lassen sich fast alle Fingerabdrücke und Verschmutzungen problemlos entfernen. Alternativ können Sie auch Fenster-Aktivschaum verwenden. Vom Einsatz von Microfasertüchern raten wir ab! Diese können Mini-Kratzer in der Oberfläche verursachen.

■ Membranen und Lautsprecher-Chassis
Um Staub von einem Lautsprecherchassis zu entfernen, genügt ein fusselfreies Baumwolltuch, mit dem die Membran mit sehr geringem Druck leicht abgewischt wird.
Die Hochtöner aller Nubert Lautsprecher sind mit einem Schutzgitter ausgestattet, so dass auch sie mit geringem Druck abgewischt werden können. Falls sich der Staub nicht restlos entfernen lässt, eignet sich ein Schminkpinsel aus dem Drogeriemarkt.

nuBox CS-413	Technische Daten
Prinzip	Centerspeaker 2-Wege-Bassreflex
Nennbelastbarkeit	220 Watt (nach DIN EN 60268-5, 300-Std.-Test)
Musikbelastbarkeit	300 Watt
Absicherung	Hoch-,Tieftöner und Weiche gegen Überlastung geschützt (selbstrückstellende Sicherungen)
Impedanz	4 Ohm
Frequenzgang	55 – 22 000 Hz ± 3 dB
Wirkungsgrad	87 dB (1 Watt / 1 m)
Gesamt-Abmessungen (liegend, B x H x T)	44 x 17 x 34/35,4 cm (ohne/mit Stoffrahmen)
Gewicht	10,6 kg

Bi-Wiring und Bi-Amping

Das vierpolige Anschlussterminal ermöglicht Ihnen neben der klassischen Anschlussart (siehe Seite 3) auch Bi-Wiring oder Bi-Amping.

■ Bi-Wiring

Der klangliche Zugewinn von Bi-Wiring liegt häufig an der Grenze der Wahrnehmbarkeit. Das Verfahren kann jedoch bei großen Kabellängen durch die Verdopplung des Kabelquerschnitts Vorteile bringen.
Dazu benötigen Sie pro Box zwei Kabel. Drehen Sie die vier Schraubklemmen ab und entfernen Sie die beiden Verbindungsbrücken zwischen den Anschlussklemmen von Bass/Mitten- und Hochtonbereich. Drehen Sie die Schraubklemmen wieder auf die Buchsen und schließen Sie jetzt die Kabel entsprechend der Grafik an Box und Verstärker an. Dieses Anschlussprinzip ermöglicht die getrennte Versorgung des Bass/Mitten- und des Hochtonbereichs durch den Verstärker.

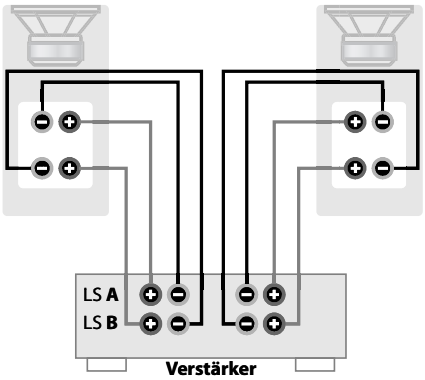

■ Bi-Amping

Eine konsequente Verfolgung des Prinzips der getrennten Signalversorgung von Bass/Mitten- und Hochtonbereich führt zum Bi-Amping (Bi-Amping = Doppelter Verstärker). Voraussetzung für dieses relativ aufwändige Verfahren ist ein Vorverstärker, an den zwei Stereo-Endverstärker angeschlossen werden können: einer für den Bass/Mitten-, der andere für den Hochtonbereich. Vergessen Sie hier auf keinen Fall, die Brücken am Anschlussterminal zu entfernen! Bi-Amping soll zu einem kontrollierteren Antrieb der Chassis und damit zu einer besseren Präzision führen. Aufwand und Ergebnis sind hier genau abzuwägen.

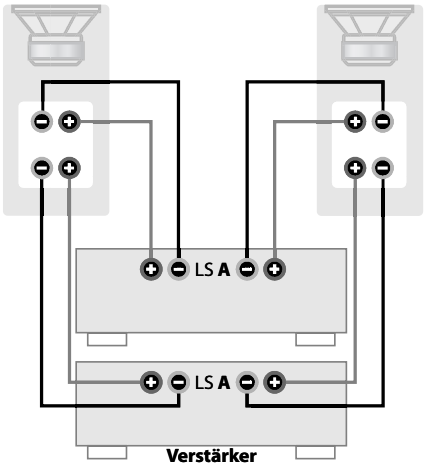

Für gleich niedrige Kabelverluste (gegenüber konventioneller Technik) benötigt man sowohl bei Bi-Wiring als auch bei Bi-Amping den doppelten Kabelaufwand. Jede der Leitungen für den Bass/Mitten- und Hochton-Bereich erfordert den vollen Leitungsquerschnitt.

Basiswissen Lautsprecher

■ Überlastung des Lautsprechers

Der angeschlossene Verstärker darf nur dann über einen längeren Zeitraum mit voller Leistung betrieben werden, wenn seine Sinusleistung nicht höher liegt als die Nennbelastbarkeit der Box. Musik und Sprache müssen dabei unverzerrt wiedergegeben werden. Entgegen der landläufigen Meinung kann aber auch ein „30-Watt-Verstärker" eine „100-Watt-Box" beschädigen. Wenn nämlich ein Verstärker weit aufgedreht wird – und das passiert bei schmalbrüstigen Modellen erfahrungsgemäß ziemlich oft – übersteuert er (Fachwort „Clipping"). Dabei entstehen vor allem im Hochtonbereich Verzerrungen, welche die Hochtonkalotte einer Box innerhalb von Minuten zerstören können. Ist jetzt auch noch der Hochtonregler aufgedreht und/oder die Loudness-Taste gedrückt, ist der Schaden vorprogrammiert. Um dieser Gefahr vorzubeugen, besitzen alle Nubert-Lautsprecher selbstrückstellende Sicherungselemente, die Lautsprechersysteme und Frequenzweiche der Box bei Gefahr vorübergehend abschalten und wieder zuschalten, wenn die Gefahr vorüber ist.

■ Impedanz oder die Sache mit dem Ω

Der nuBox CS-413 ist eine echte 4-Ohm-Box und harmoniert aufgrund seiner unkritischen Impedanz mit jedem modernen Stereo- oder Surroundverstärker.
Achtung: Werden jedoch beispielsweise zwei 4-Ohm-Boxen pro Kanal parallel angeschlossen, ist es für den Verstärker so, als ob er eine 2-Ohm-Box antreiben müsste. Dann kann bei größeren Lautstärken der Klang leiden, oder der Verstärker schaltet durch die dabei auftretende Überlastung ab.
Umfassende Informationen zum Thema Impedanz finden Sie in unserer Broschüre „Technik satt" oder auf nubert.de in der Rubrik *Wissen > Technik satt* bei den Downloads*: Impedanz, 8-Ohm-Verstärker mit 4-Ohm-Boxen?!*

Garantiebestimmungen

Ihr Anbieter und Vertragspartner:

Nubert electronic GmbH · Goethestr. 69 ·73525 Schwäbisch Gmünd · Deutschland
Geschäftsführer: Günther Nubert · Registergericht AG Ulm, HRB 700296
Telefon: 07171 92690-0 · Telefax: 07171 92690-45 · E-Mail: info@nubert.de
Ust-IdNr.: DE 16758584 · WEEE-Reg.-Nr. DE 48888173

Für Rückfragen und individuelle Beratung wählen Sie bitte unsere speziellen Nummern:
• Anrufe aus Deutschland – gebührenfrei 0800-6823780
• Anrufe aus dem Ausland +49 7171 92690-18
Unsere Hotline ist für Sie erreichbar von
Montag bis Freitag von 10:00–18:00 Uhr sowie samstags von 9:00–13:00 Uhr.

nuBox CS-413 · 1/2017

Nubert gewährt dem Käufer auf das in dieser Bedienungsanleitung beschriebene Nubert Produkt eine besondere Herstellergarantie nach den nachstehenden Bedingungen. Die gesetzlichen Gewährleistungsansprüche des Käufers, insbesondere auf Nacherfüllung und ggf. Schadensersatz bei Mängeln bleiben dem Käufer daneben uneingeschränkt erhalten und stehen unseren Kunden im vollen Umfang zur Verfügung.

1. Die Garantiezeit der in dieser Bedienungsanleitung beschriebenen Box in Passivtechnik (ohne eingebauten Verstärker) beträgt 5 Jahre ab Übergabe.
In den ersten beiden Jahren gilt dies uneingeschränkt. Nach Ablauf des zweiten Jahres beschränkt sich die Garantie auf die Funktionalität der Chassis nebst der elektrischen Verbindungen und der elektronischen Bauteile (Frequenzweiche). Insbesondere optische Veränderungen an Oberflächen (z. B. bei folierten, lackierten, furnierten, eloxierten oder Kunststoffoberflächen) sind mit Ablauf des zweiten Jahres nicht mehr umfasst. Ihr Kaufbeleg ist der Garantienachweis.

2. Inhalt des Garantieanspruchs
Die Garantie gilt für alle Teile und Arbeitskosten ab Lieferung. Sie beinhaltet und beschränkt sich auf die kostenlose Reparatur oder Austausch des defekten Teiles im Fall eines Sachmangels der Ware (z. B. Materialfehler oder Fabrikationsfehler). Nubert übernimmt zudem die Hin- und Rücksendekosten des betroffenen Produktes jeweils ab bzw. bis zur Bordsteinkante im Fall berechtigter Garantieansprüche, soweit die Ware sich innerhalb der Staaten der europäischen Union befindet und die Versendung mit Nubert zuvor abgestimmt wurde. Darüber hinausgehende Leistungen sind im Kulanzwege nach freier Maßgabe von Nubert möglich. Während der Dauer der Garantie wird vermutet, dass der Sachmangel im Zeitpunkt des Gefahrübergangs bereits vorhanden war. Ersetzte Teile gehen in das Eigentum von Nubert über. Garantieleistungen bewirken weder eine Verlängerung der Garantiefrist, noch setzen sie eine neue Garantiefrist in Lauf. Die Garantiefrist für eingebaute Ersatzteile endet mit der Garantiefrist für das ganze Gerät. Die Zusage oder die Ausführung von Garantieleistungen erfolgt ohne Anerkennung einer Leistungspflicht nach gesetzlichem Gewährleistungsrecht.

3. Ein Garantieanspruch entfällt bei
- nicht mit Nubert zuvor abgestimmten Reparaturversuchen jeglicher Art
- unsachgemäßer Betriebsumgebung oder unsachgemäßer Lagerung (z. B. Schäden durch Feuchtigkeit)
- unsachgemäßer Transportverpackung (die ursprüngliche Transportverpackung, komplett verwendet, schützt ausreichend)
- unsachgemäßem Transport, soweit der Transport nicht mit Nubert zuvor abgestimmt wurde (Nubert organisiert den Transport für Sie mit von Nubert ausgewählten Transportunternehmen. Sie erhalten entsprechend freigemachte Rückholtickets)
- unsachgemäßen mechanischen Einwirkungen auf die Ware, insbesondere auf die Lautsprecher-Chassis und Gehäuse; z. B. eingedrückte Membranen oder Kalotten und Fallschäden, nach Anlieferung entstandene Kratzer
- unsachgemäßem Betrieb/unsachgemäßer Bedienung der Lautsprecher (z. B. Betrieb an defekten oder ungeeigneten Verstärkern mit Gleichspannung oder unüblich großer Brummspannung am Verstärkerausgang), unsachgemäßer Montage (von z. B. Abdeckungen, Füßen oder Haltern) sowie Einwirkung von Verstärkerleistungen auf Boxen außerhalb von deren Spezifikation (z. B. Sinusleistung des Verstärkers liegt weit über der Nennbelastbarkeit des Lautsprechers).

4. Einzeln ausgebaute Lautsprecherchassis
Bauen Sie keine Lautsprecherchassis oder sonstige Teile von Geräten aus, und senden Sie solche Einzelteile nicht ein, bevor Sie mit dem Nubert Service Kontakt aufgenommen und diese Maßnahme abgestimmt haben.

5. Vorgehensweise bei einem Garantiefall
Defektes Gerät mit einer Kopie des Kaufbeleges und einer aussagefähigen Fehlerbeschreibung möglichst in den Originalkarton verpacken. Bitte beachten Sie unsere Versandhinweise. Für eine Rückholung oder Rücksendung setzen Sie sich bitte mit dem Nubert Team in Verbindung:
• Tel. innerhalb von Deutschland 0800-68 23 780 (gebührenfrei) • Tel. international: 0049 7171 92690-18 • Fax: 07171 92690-45 • E-Mail: info@nubert.de
Natürlich können Sie Ihr defektes Produkt auch beim Nubert Service in Schwäbisch Gmünd oder Aalen abgeben:
• Nubert electronic GmbH, Goethestr. 69, D-73525 Schwäbisch Gmünd oder • Nubert electronic GmbH, Bahnhofstr. 111, D-73430 Aalen.

Versandhinweise: Wir empfehlen Ihnen, den Originalkarton mit den speziellen Schutzpolstern auf jeden Fall aufzubewahren. Tipp: Zusammenlegen spart Platz! Nur so kann ein sicherer Rückversand im Fall der Fälle gewährleistet werden. Wenn Sie ausnahmsweise eine andere Verpackung verwenden, sollte diese fachgerecht gegen die typischen Gefahren eines Versandes schützen und spezielle Schutzpolster oder gleichwertige Schutzvorrichtungen aufweisen. Eine bloße Pappverpackung mit Papierpolsterung reicht keinesfalls. Wir machen darauf aufmerksam, dass wir für Schäden aufgrund von Ihnen zu vertretender unsachgemäßer Verpackung keine Haftung übernehmen!

Entsorgung und Batterierücknahme

Umweltschutz: Inhaltsstoffe, z.B. Schadstoffe chemischer Art in Altgeräten können bei nicht sachgemäßer Lagerung, insbesondere bei nicht bruchsicherer und nicht fachgerechter Entsorgung durch hierzu nicht berechtigte Personen Umwelt und Gesundheit schädigen. Gerade auch bei illegalen Ausfuhren ist nicht gewährleistet, dass Umwelt und menschliche Gesundheit Schutz vor Schädigungen erhalten. In Altgeräten können auch wiederverwertbare Rohstoffe enthalten sein, Altgeräte können repariert werden oder Teile lassen sich wiederverwenden und damit erheblich die Umwelt schonen. Altgeräte dürfen daher nicht über den normalen Hausmüll entsorgt oder illegal ausgeführt werden. Sie sind als Endnutzer gesetzlich verpflichtet Elektrogeräte zurückzugeben bzw. ordnungsgemäß zu entsorgen. Bitte berücksichtigen Sie: Für das Löschen personenbezogener Daten auf den zu entsorgenden Altgeräten sind Sie selbst verantwortlich.
Batterien: Inhaltsstoffe, z.B. chemischer Art von Batterien können bei nicht sachgemäßer Lagerung und Entsorgung Umwelt und Gesundheit schädigen. Gleichzeitig können auch wiederverwertbare Rohstoffe enthalten sein. Batterien dürfen daher nicht über den normalen Hausmüll entsorgt werden. Sie sind als Endnutzer zur Rückgabe von Altbatterien gesetzlich verpflichtet. Sie können Batterien nach Gebrauch an den Verkäufer oder in den dafür vorgesehenen Rücknahmestellen (z.B. in öffentlichen Sammelstellen in Ihrer Gemeinde oder im Handel) unentgeltlich zurückgeben oder unentgeltlich zurücksenden. Sie können die Batterien unentgeltlich auch per Post an den Verkäufer zurücksenden, wobei ggf. Vorgaben des Gefahrgutrechts zu beachten sind. Die Abgabe in Verkaufsstellen ist dabei auf für Endnutzer für die Entsorgung übliche Mengen sowie Altbatterien beschränkt, die der Vertreiber in seinem Sortiment führt oder geführt hat.
• Batterie-Rücknahme
Das Symbol mit der durchgestrichenen Mülltonne (Abbildung rechts) erinnert Sie daran, dass Sie Batterien nicht in den Hausmüll geben dürfen.
Unter diesem Zeichen können Sie zusätzlich nachstehende Symbole mit folgender Bedeutung über Inhaltsstoffe finden: Pb = Batterie enthält mehr als 0,004 Masseprozent Blei, Cd = Batterie enthält mehr als 0,002 Masseprozent Cadmium, Hg = Batterie enthält mehr als 0,0005 Masseprozent Quecksilber.

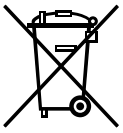

• Altgeräte
Auch Elektro- und Elektronikgeräte sind mit dem Symbol der durchgestrichenen Mülltonne gekennzeichnet (Abbildung rechts). Das Symbol weist Sie darauf hin, dass Sie als Besitzer dieses Gerätes dieses nicht über den Hausmüll (Graue Tonne, gelbe Tonne, Biotonne, Papier oder Glas) entsorgen dürfen.
Sie können das Gerät z. B. bei den kommunalen Sammelstellen einer vom unsortierten Siedlungsabfall getrennten Erfassung zum Zweck der Wiederverwendung zuführen. Altbatterien und Altakkumulatoren, die nicht vom Altgerät umschlossen sind, sind vor der Abgabe an einer Erfassungsstelle von diesem zu trennen.
Sie können darüber hinaus Elektro-Altgeräte bei uns zum Rückversand aufgeben. Hierfür stellen wir Ihnen kostenfrei unter info@nubert.de ein Rücksendeetikett zur Verfügung. Sie können dieses auch unter der Telefonnummer 07171-9269018 anfordern. Das Altgerät senden Sie bitte anschließend an folgende Adresse:
Nubert electronic GmbH · Goethestraße 69 · 73525 Schwäbisch Gmünd. Bitte achten Sie auf eine ordnungsgemäße Versandverpackung des Altgeräts, so dass ein Zerbrechen möglichst vermieden wird und eine mechanische Verdichtung oder Bruch ausgeschlossen werden kann.
Die Annahme von Altgeräten darf abgelehnt werden, wenn aufgrund einer Verunreinigung eine Gefahr für die Gesundheit und Sicherheit von Menschen besteht.

Stand: 20.1.2017
Technische Änderungen, Irrtümer und Druckfehler vorbehalten · Unsere Allgemeinen Geschäftsbedingungen (AGB) finden Sie auf unserer Webseite: www.nubert.de/agb.htm

Nubert electronic GmbH
Goethestr. 69
73525 Schwäbisch Gmünd
Deutschland

E-Mail: info@nubert.de
Hotline:
– Anrufe aus Deutschland gebührenfrei 0800-6823780
– Anrufe aus dem Ausland +49 7171 92690-18