YAMAHA

Benutzerhandbuch

Wireless Streaming Amplifier

WXA-70A

DE

INHALTSVERZEICHNIS

BITTE ZUERST LESEN 5

Merkmale dieses Produkts 5
Über die Anleitungen 7
Sicherheitsvorkehrungen 8

PRÜFEN DES ZUBEHÖRS UND VORBEREITEN DER FERNBEDIENUNG 9

Überprüfen des Zubehörs 9
Vorbereiten der Fernbedienung 10

BEZEICHNUNGEN DER TEILE UND IHRE FUNKTIONEN 11

Frontblende 11
Rückseite 13
Informationsanzeige 15
Fernbedienung 17

VERBINDUNGEN 19

Anschließen der Lautsprecher 19
Anschließen eines Subwoofers 21
Anschließen eines Fernsehers 22
Anschließen eines Audiogeräts 24
Anschließen eines Infrarot-Empfängers (Remote-Verbindung) 25
Verbinden mit einem Netzwerk 26
Anschließen des Netzkabels 27

INSTALLIEREN UND EINRICHTEN DER APP 28

Einrichten von MusicCast 28
Automatische Einrichtung von Lautsprechereinstellungen (YPAO) 31
- Was ist YPAO? 31
- Fehler- und Warnmeldungen 33
- Prüfen der YPAO-Messungen und Ändern der Einstellungen 34

GRUNDLEGENDE BEDIENUNG 35

Ein-/Ausschalten der Stromversorgung (Standby) 35
Auswählen einer Eingangsquelle 37
Einstellen der Lautstärke 39

WIEDERGABE 41

Wiedergabe von Fernsehton über dieses Produkt 41
Wiedergabe von Audio von einem externen Audiogerät 42
Wiedergabe von Audio von einem Bluetooth®-Gerät 43
Wiedergabe von Musikdateien von einem USB-Flash-Laufwerk 45
Hören von Musik über AirPlay 47
Hören von Musik über Google Cast™ 48
Wiedergeben von Songs auf einem Medienserver (PC/NAS) 49
Internetradio hören 50
Hören von Podcasts 51
Hören von Musikstreamingdiensten 52
Hören von Audio von anderen MusicCast-Geräten 53

NÜTZLICHE FUNKTIONEN 54

Voreinstellungsfunktion 54

EINSTELLUNGEN 56

Einstellungsübersicht 56
Initialisieren und Zurücksetzen des Produkts 60

FIRMWARE-AKTUALISIERUNG 62

Aktualisierung der Firmware über die App 62
Aktualisierung der Firmware mit einem USB-Flash-Laufwerk 63

PROBLEMBEHEBUNG 65

Bevor Sie eine Fehlfunktion annehmen 65
Wenn Sie eine Fehlfunktion vermuten, überprüfen Sie zuerst die folgenden Punkte 65
Probleme mit Stromversorgung, System und/oder Fernbedienung 66
Probleme mit dem Ton 68
Probleme mit dem Fernseher-Anschluss (HDMI) 70
Probleme mit Bluetooth 72
Probleme mit USB 73
Probleme mit dem Netzwerk 74
Fehleranzeige 77
Kundendienst 78

TECHNISCHE DATEN 79

Unterstützte Geräte und Formate 79
Unterstützte Bluetooth-Geräte 79
Unterstützte USB-Geräte 80
Abspielbare Dateiformate (Netzwerk/USB) 81
Marken und Lizenzen 82
Technische Daten 84
Über die Netzwerkfunktionen 88
Weitere Netzwerkfunktionen 88
Deaktivieren der Funkfunktionen 90

BITTE ZUERST LESEN

Merkmale dieses Produkts

Vielen Dank, dass Sie sich für dieses Yamaha-Produkt entschieden haben.

Der WXA-70A ist ein Wireless Streaming Amplifier, der für die Verwendung durch Anschluss an einen Fernseher oder ein Smartphone konzipiert ist. Mit intuitiver Bedienung und praktischer Konnektivität ermöglicht er Ihnen, herausragenden Klang nach Herzenslust zu genießen.

■ Unterstützt eine breite Palette von Eingangsquellen

Dieses Produkt unterstützt die Wiedergabe von einer Vielzahl von Eingangsquellen.

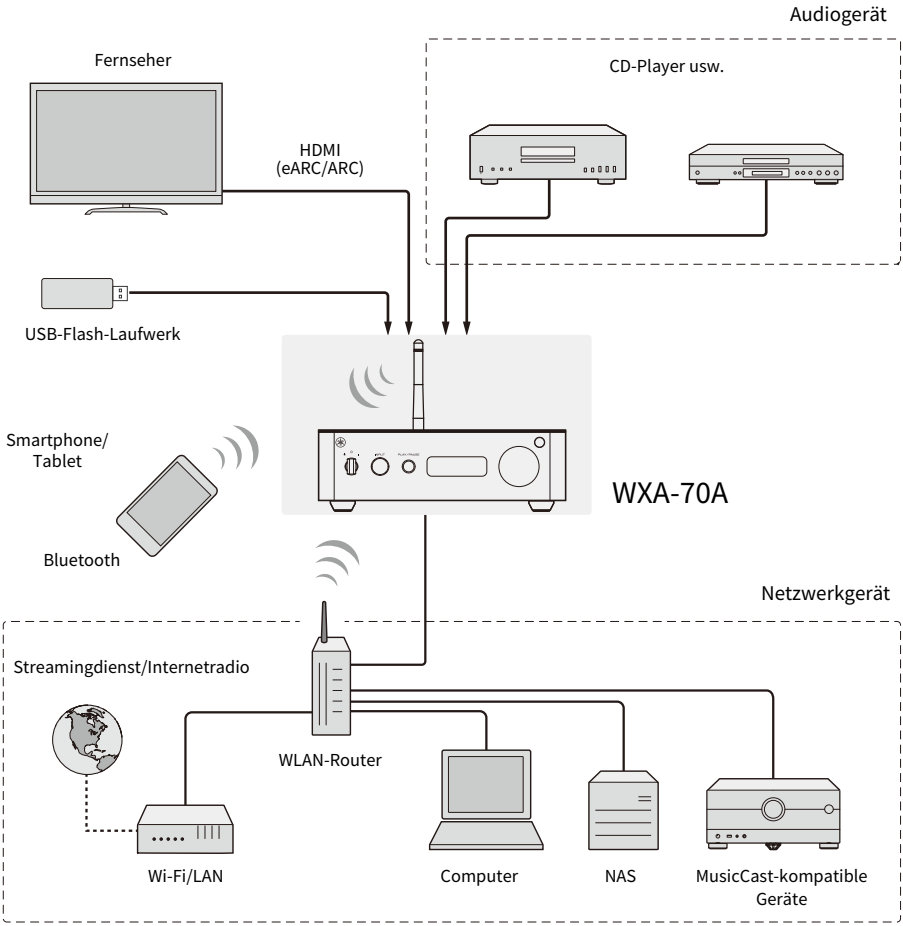

■ Kompatibilität mit MusicCast

Dieses Produkt ist mit MusicCast kompatibel.

Spezielle MusicCast App: „MusicCast Controller“

- Mit dieser App können Sie Musik von Smartphones, Medienservern (PC/NAS), Internetradio und Streamingdiensten überall im Haus genießen. Sie können Musik auch mit MusicCast-kompatiblen Geräten in verschiedenen Räumen gemeinsam nutzen.
- Näheres zu MusicCast und kompatiblen Geräten finden Sie auf der Yamaha-Website.
  http://www.yamaha.com/musiccast/
- Für weitere Informationen zur App suchen Sie im App Store oder bei Google Play nach „MusicCast Controller“.

HINWEIS

Die App „MusicCast Controller“ ist für die Ersteinrichtung und zum Ändern verschiedener Einstellungen dieses Produkts erforderlich.

Über die Anleitungen

Um eine sichere und ordnungsgemäße Verwendung dieses Produkts zu gewährleisten, werden drei Arten von Anleitungen bereitgestellt (Sicherheitshandbuch, Schnellanleitung und Benutzerhandbuch). Bitte lesen Sie unbedingt jede der im Lieferumfang des Produkts enthaltenen Anleitungen durch und bewahren Sie sie zum späteren Nachschlagen an einem leicht zugänglichen Ort auf.

Arten von Anleitungen

Sicherheitshandbuch (mitgeliefert)

Erläutert wichtige Sicherheitsvorkehrungen, die für die Verwendung dieses Produkts erforderlich sind. Lesen Sie diese Anleitung unbedingt vor der Verwendung.

Schnellanleitung (mitgeliefert)

Erläutert die grundlegenden Anschlüsse und Bedienvorgänge, damit Sie das Produkt direkt nach dem Kauf in Betrieb nehmen können.

Benutzerhandbuch (diese Anleitung)

Erläutert die Hauptmerkmale und Einstellungen des Produkts. Enthält auch Erläuterungen zur Fehlerbehebung und zu Firmware-Updates. Diese Anleitung ist nur auf der Website verfügbar.

Vorsichtshinweise und andere Informationen in dieser Anleitung sind wie folgt klassifiziert:

Markierung	Bedeutung
VORSICHT	Weist auf Informationen im Zusammenhang mit möglichen Verletzungen hin.
ACHTUNG	Hinweise, die befolgt werden müssen, um einen Ausfall des Produkts, eine Beschädigung, eine Fehlfunktion und einen Datenverlust zu vermeiden sowie eine umweltfreundliche Verwendung zu gewährleisten.
HINWEIS	Tipps zur Verwendung, Funktionseinschränkungen und hilfreiche Zusatzinformationen.

HINWEIS

- Diese Anleitung beschreibt die neuesten Spezifikationen, die zum Zeitpunkt der Veröffentlichung verfügbar waren.
- Die neuesten Versionen (PDF) aller Anleitungen (Handbücher) können von der folgenden Website heruntergeladen werden.
  https://download.yamaha.com/

Sicherheitsvorkehrungen

Lesen Sie unbedingt das Sicherheitshandbuch, bevor Sie dieses Produkt verwenden. Beachten Sie außerdem die folgenden Vorsichtsmaßnahmen.

VORSICHT

- Um Hörschäden zu vermeiden, beachten Sie unbedingt die folgenden Punkte.
  - Hören Sie nicht über längere Zeiträume mit hoher Lautstärke.
  - Senken Sie die Lautstärke vorübergehend, bevor Sie die Eingangsquellen umschalten.
  - Vermeiden Sie plötzliche Erhöhungen der Lautstärke.
    Wenn Sie das Produkt über ein Smartphone oder Tablet bedienen, kann sich die Lautstärke plötzlich ändern. Stellen Sie die Lautstärke vorsichtig ein.

Dieses Produkt umfasst die folgenden Funktionen zur Lautstärkeregelung. Sie können diese Einstellungen über die App „MusicCast Controller“ konfigurieren.

- Maximale Lautstärke
  Legt eine obere Grenze für die Ausgangslautstärke fest.
  „Einstellungsübersicht“ (S. 56)
- Anfangslautstärke
  Legt den Lautstärkepegel beim Einschalten fest.
  „Einstellungsübersicht“ (S. 56)

PRÜFEN DES ZUBEHÖRS UND VORBEREITEN DER FERNBEDIENUNG

Überprüfen des Zubehörs

Das Produkt wird mit dem folgenden Zubehör geliefert. Vergewissern Sie sich, dass das mitgelieferte Zubehör komplett vorhanden ist.

☐ Fernbedienung × 1

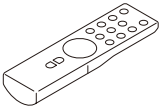

☐ Batterien (AAA, LR03, UM-4) × 2

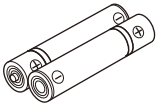

☐ YPAO-Mikrofon (6 m) × 1

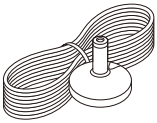

☐ Netzkabel (1,4 m) × 1

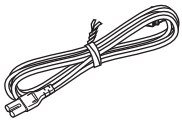

☐ Sicherheitshandbuch × 1

☐ Schnellanleitung × 1

Vorbereiten der Fernbedienung

Bereiten Sie die mitgelieferte Fernbedienung für den Gebrauch vor.

Einsetzen der Batterien

Legen Sie die mitgelieferten Batterien mit der richtigen Ausrichtung (+/-) in die Fernbedienung ein.

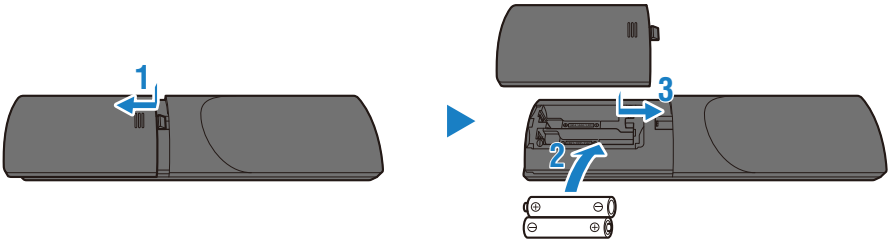

Verwenden der Fernbedienung

Die mitgelieferte Fernbedienung arbeitet mit einem Infrarotsignal. Ihr effektiver Betriebsbereich ist in der folgenden Abbildung dargestellt.

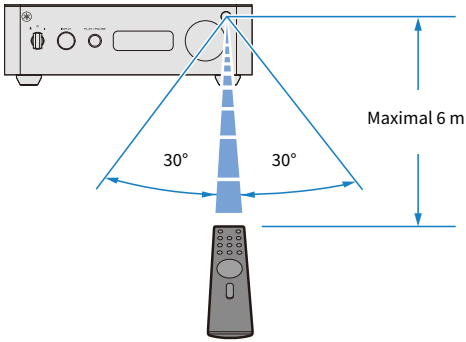

BEZEICHNUNGEN DER TEILE UND IHRE FUNKTIONEN

Frontblende

Im Folgenden werden die Teile an der Frontblende aufgeführt und ihre Funktionen erläutert.

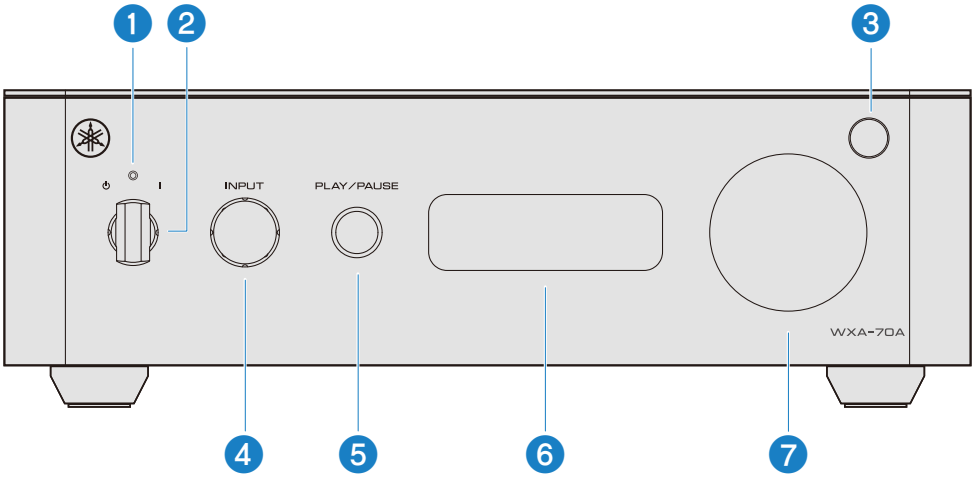

❶ Netzanzeige

Leuchtet weiß, wenn das Gerät eingeschaltet ist.

Wenn die Anzeige blinkt, lässt sich die Stromversorgung zum Schutz des Produkts nicht mehr einschalten. Weitere detaillierte Informationen finden Sie im folgenden Abschnitt.

„Probleme mit Stromversorgung, System und/oder Fernbedienung“ (S. 66)

❷ Netzschalter

Drehen Sie den Schalter im Uhrzeigersinn und richten Sie ihn auf die Position [|] aus, um die Stromversorgung einzuschalten. Drehen Sie den Schalter gegen den Uhrzeigersinn und richten Sie ihn auf die Position [⏻] aus, um die Stromversorgung auszuschalten (Standby) (S. 35).

Wenn Sie den Schalter loslassen, kehrt er automatisch in die Mittelstellung zurück.

❸ Fernbedienungssignal-Empfänger

Empfängt die Infrarotsignale von der Fernbedienung (S. 10).

❹ [INPUT] Eingangsquellen-Wahlschalter

Drehen Sie ihn im Uhrzeigersinn oder gegen den Uhrzeigersinn, um die Eingangsquelle auszuwählen (S. 37).

❺ [PLAY/PAUSE] Wiedergabesteuerungstaste

Spielt Inhalte ab oder hält sie an.

❻ Informationsanzeige

Zeigt verschiedene Informationen an (S. 15).

❼ **Lautstärkeregler**

Drehen Sie ihn im Uhrzeigersinn oder gegen den Uhrzeigersinn, um die Lautstärke einzustellen (S. 39).

Rückseite

Im Folgenden werden die Teile an der Rückwand aufgeführt und ihre Funktionen erläutert.

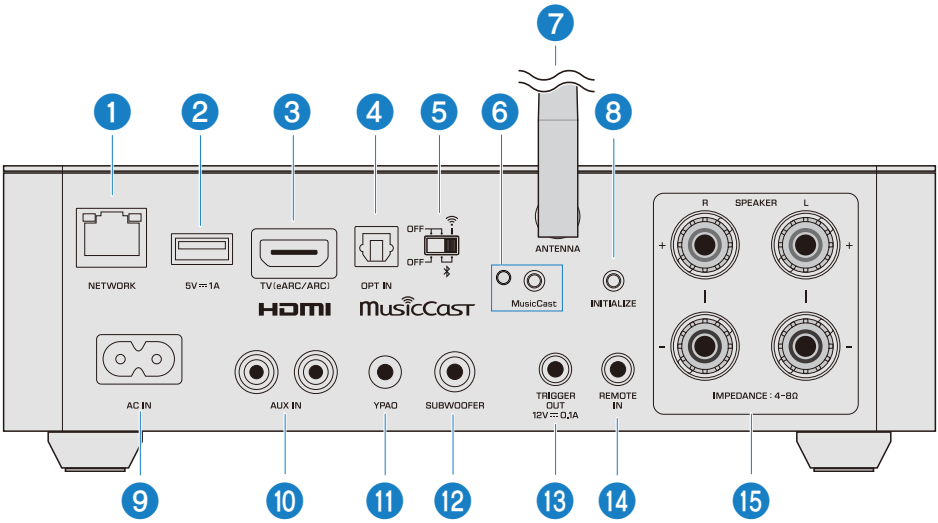

❶ **Buchse [NETWORK]**

Für den Anschluss eines Netzwerkkabels, wenn dieses Produkt kabelgebunden mit einem Netzwerk verbunden werden soll (S. 26).

❷ **Buchse USB**

Für den Anschluss eines USB-Flash-Laufwerks (S. 45).

❸ **Buchse [TV(eARC/ARC)]**

Für den Anschluss an einen Fernseher mit einem handelsüblichen HDMI-Kabel (S. 22).

❹ **Buchse [OPT IN]**

Für den Anschluss an externe Geräte mit einem optischen Digitalausgang (S. 24).

❺ **Wireless-Schalter**

Schaltet die drahtlosen Kommunikationsfunktionen (WLAN und Bluetooth) ein oder aus (S. 90).

❻ **[MusicCast] Anzeige/Taste**

Die linke Seite in der Abbildung ist die Anzeige, und die rechte Seite ist die Taste.

- Die Anzeige blinkt grün, während die Einrichtung des MusicCast-Netzwerks läuft. Sie leuchtet grün, wenn eine Verbindung zum MusicCast-Netzwerk sowie zu einem kabelgebundenen/kabellosen Netzwerk besteht.
- Die Taste wird verwendet, wenn dieses Produkt im MusicCast-Netzwerk registriert wird (S. 28). Folgen Sie nach dem Starten der „MusicCast Controller“-App den Bildschirmanweisungen der App.

❼ Funkantenne

Antenne für WLAN und Bluetooth (S. 26, S. 43).

Wenn die drahtlose Verbindung instabil ist, kann sie durch Aufrichten der Antenne verbessert werden.

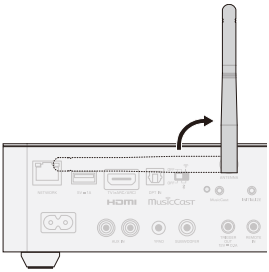

ACHTUNG

- Üben Sie keine übermäßige Kraft auf die Funkantenne aus. Dadurch könnte sie beschädigt werden.
- Nehmen Sie die Funkantenne nicht ab.

❽ [INITIALIZE]-Taste

Wird zum Initialisieren des Produkts verwendet (Wiederherstellen der Werkseinstellungen) (S. 60).

❾ Buchse [AC IN]

Für den Anschluss des mitgelieferten Netzkabels (S. 27).

❿ Buchse [AUX IN]

Für den Anschluss an ein Audiogerät mit analogem Audioausgang (S. 24).

⓫ [YPAO]-Mikrofonbuchse

Für den Anschluss des mitgelieferten YPAO-Mikrofons (S. 31). Schließen Sie keine im Handel erhältlichen Mikrofone an.

⓬ [SUBWOOFER]-Ausgangsbuchse

Für den Anschluss eines Subwoofers mit einem integrierten Verstärker (S. 21).

⓭ Buchse [TRIGGER OUT]

Für den Anschluss an ein externes Gerät, das die Trigger-Funktion unterstützt, wie z. B. einen Yamaha-Subwoofer (S. 21).

⓮ Buchse [REMOTE IN]

Wenn ein Infrarot-Empfänger an diese Buchse angeschlossen ist, können Sie dieses Produkt mit der mitgelieferten Fernbedienung bedienen, selbst wenn es außer Sichtweite aufgestellt ist (S. 25).

⓯ [SPEAKER]-Anschluss

Für den Anschluss von Lautsprechern (S. 19).

Informationsanzeige

In diesem Abschnitt werden die auf der Informationsanzeige an der Frontblende angezeigten Informationen erläutert.

Basisanzeige

Eingangsquellenanzeige

Zeigt die Eingangsquelle an, wenn die Quelle umgeschaltet wird.

Beispiel für die Anzeige, wenn die Eingangsquelle auf „TV“ umgeschaltet wird

Lautstärkeanzeige

Zeigt den Lautstärkepegel an, wenn die Lautstärke eingestellt wird.

Anzeigebeispiel, wenn der Lautstärkepegel auf 50 eingestellt ist

Startanzeige

Wird angezeigt, wenn dieses Produkt gestartet wird. Solange dies angezeigt wird, sind außer dem Ausschalten (Standby) keine Bedienvorgänge möglich.

Anzeigebeispiel

MusicCast-Einrichtungsanzeige

Wird angezeigt, wenn die [MusicCast]-Taste gedrückt gehalten wird. Es zeigt an, dass das Produkt für die Ersteinrichtung über den „MusicCast Controller“ bereit ist.

Anzeigebeispiel

Netzwerkeinrichtungsanzeige

Wird angezeigt, wenn das Produkt nach der Initialisierung eingeschaltet wird. Es zeigt an, dass das Produkt bereit für die Ersteinrichtung über „MusicCast Controller“ und die Wi-Fi-Einrichtung über WAC* ist.

Anzeigebeispiel

* WAC (Wireless Accessory Configuration) ist eine Funktion, die die WLAN-Einstellungen eines iOS-Geräts auf ein anderes Gerät für eine WLAN-Netzwerkverbindung überträgt.

Andere Anzeigen

Wenn Informationen über den wiedergegebenen Inhalt verfügbar sind, werden der Sendername oder der Titelname angezeigt.

HINWEIS

Zeichen, die nicht angezeigt werden können, erscheinen als „□“.

Helligkeit der Informationsanzeige

- Zum Schutz des Displays wird die Helligkeit automatisch wie folgt angepasst:
  - Wenn für eine bestimmte Zeit keine Bedienung erfolgt, wird das Display gedimmt.
  - Wenn nach dem Dimmen für eine weitere bestimmte Zeit keine Bedienung erfolgt, schaltet sich das Display aus.
- Nach dem Dimmen oder Ausschalten wird durch eine beliebige Bedienung die normale Helligkeit des Displays wiederhergestellt.
- Sie können die Helligkeit der Informationsanzeige und die Zeit bis zum Ausschalten des Displays im Setup-Menü ändern.

Verwandte Links

„Einstellungsübersicht“ (S. 56)

Fernbedienung

Im Folgenden werden die Teile an der mitgelieferten Fernbedienung aufgeführt und ihre Funktionen erläutert.

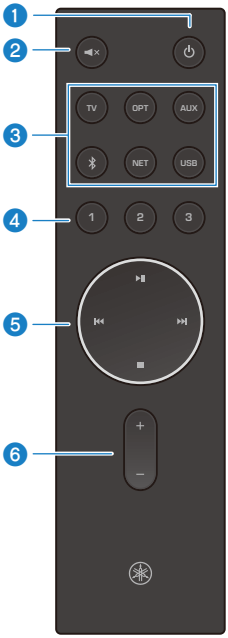

1 **[⏻] Netztaste**

Schaltet das Produkt ein oder aus (Standby-Modus) (S. 35).

2 **[🔇] Stummschaltungstaste**

Zum Stummschalten des Tons. Durch erneutes Drücken wird die Lautstärke auf den vorherigen Pegel zurückgesetzt (S. 39).

3 **Eingangsquellen-Wahltasten**

Zum Auswählen der wiederzugebenden Eingangsquelle (S. 37).

HINWEIS

Die [NET]-Taste schaltet bei jedem Drücken der Reihe nach durch die Netzwerkquellen.

4 **Tasten [1] [2] [3]**

Wird zum Registrieren und Aufrufen Ihrer bevorzugten Internetradiosender und Netzwerkinhalte verwendet (S. 54).

❺ Wiedergabe-Steuertasten

[▶II] Schaltet zwischen Wiedergabe und Pause um.

[⏮] Springt zum Anfang des aktuellen Titels oder zum vorherigen Titel.

Wenn die Eingangsquelle auf „Server“ oder „USB“ eingestellt ist, für mehr als 2 Sekunden gedrückt halten, um den schnellen Rücklauf zu aktivieren.

[⏭] Springt zum nächsten Titel.

Wenn die Eingangsquelle auf „Server“ oder „USB“ eingestellt ist, für mehr als 2 Sekunden gedrückt halten, um den schnellen Vorlauf zu aktivieren.

[■] Stoppt die Wiedergabe.

❻ [+] [−]-Tasten

Stellt die Lautstärke ein. Drücken von [＋] erhöht die Lautstärke, Drücken von [－] verringert die Lautstärke (S. 39).

VERBINDUNGEN

Anschließen der Lautsprecher

Schließen Sie Lautsprecher (L, R) an dieses Produkt an.

Erforderliche Kabel

Besorgen Sie sich handelsübliche Lautsprecherkabel.

Lautsprecherimpedanz

Verwenden Sie Lautsprecher mit einer Impedanz von 4 Ω oder höher.

Verbindungsmethode

Verwenden Sie die Lautsprecherkabel, um den linken Lautsprecher (L) an den Anschluss [SPEAKER] [L] und den rechten Lautsprecher (R) an den Anschluss [SPEAKER] [R] anzuschließen.

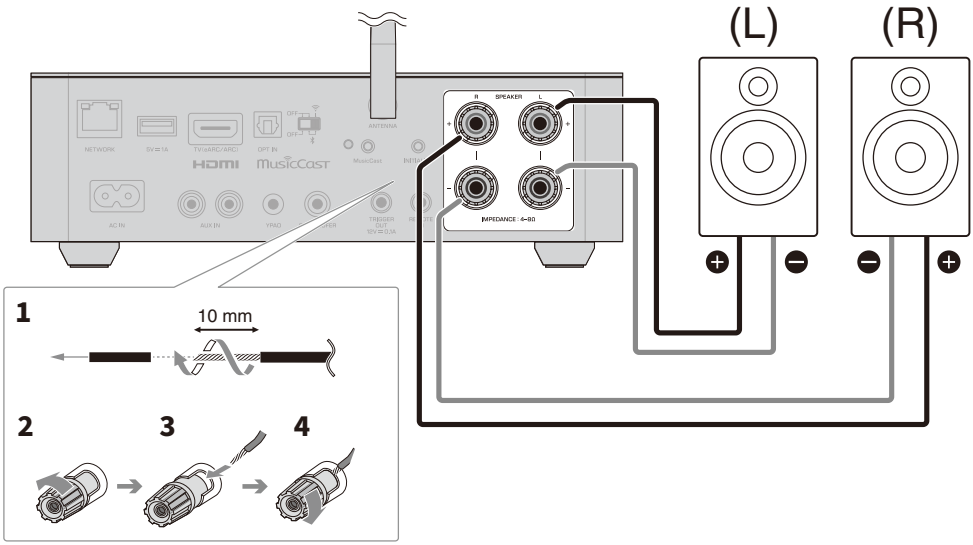

1 **Entfernen Sie etwa 10 mm der Isolierung vom Ende des Lautsprecherkabels und verdrehen Sie die freiliegenden Litzendrähte fest miteinander.**

2 **Drehen Sie den Knopf der Lautsprecherklemme gegen den Uhrzeigersinn, um ihn zu lösen.**

3 **Stecken Sie den freiliegenden Draht des Lautsprecherkabels in die Klemmenöffnung.**

4 Drehen Sie die Klemme im Uhrzeigersinn, um sie festzuziehen.

Damit ist das Anschließen der Lautsprecher abgeschlossen.

ACHTUNG

- Bereiten Sie die Lautsprecherkabel an einem Ort abseits dieses Produkts vor. Andernfalls kann ein freiliegender Draht, der in das Innere dieses Produkts gelangt, einen Kurzschluss oder eine andere Fehlfunktion verursachen.
- Achten Sie darauf, dass der freiliegende Draht des Lautsprecherkabels nicht mit dem freiliegenden Draht eines anderen Lautsprecherkabels oder mit einem Metallteil dieses Produkts in Berührung kommt. Andernfalls kann dies zu einer Fehlfunktion dieses Produkts oder der Lautsprecher führen.

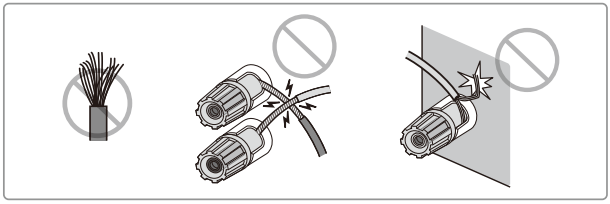

■ Anschließen mit Bananensteckern

Modell für
USA und Kanada

Ziehen Sie bei Verwendung von Bananensteckern die Knöpfe der Lautsprecherklemmen fest an und stecken Sie dann die Bananenstecker in die Klemmen.

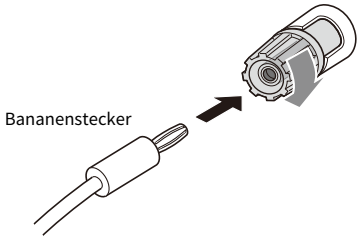

Anschließen eines Subwoofers

Sie können einen aktiven Subwoofer (mit integriertem Verstärker) an dieses Produkt anschließen. Durch die Verwendung eines Subwoofers können Sie einen kraftvolleren und dynamischeren Tieftonklang genießen.

Erforderliche Kabel

Besorgen Sie sich ein handelsübliches Monocinch-Kabel (RCA) oder das im Lieferumfang des Subwoofers enthaltene Kabel.

Verbindungsmethode

Verwenden Sie ein Monocinch-Kabel (RCA), um den Subwoofer mit der Buchse [SUBWOOFER] an diesem Produkt zu verbinden.

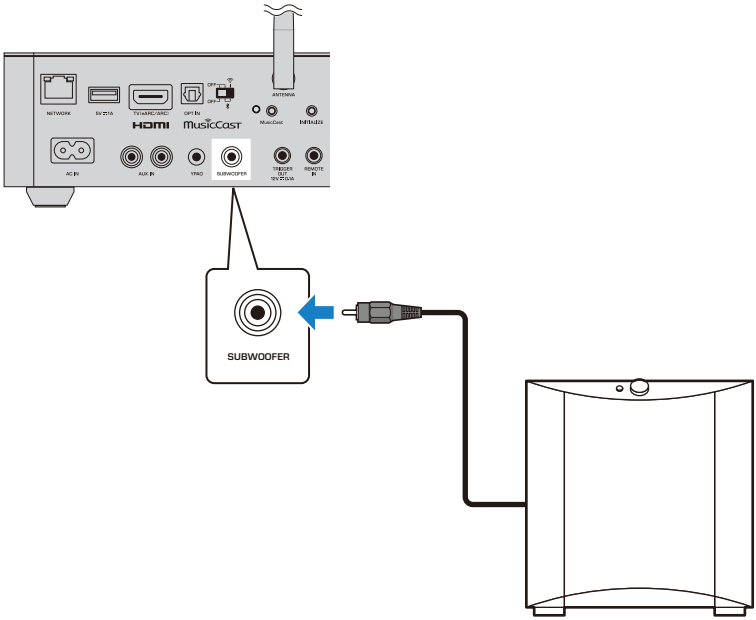

HINWEIS

Yamaha-Subwoofer, die Systemverbindungen unterstützen, können über die Trigger-Funktion mit dem Ein-/Ausschalten dieses Produkts synchronisiert werden. Verwenden Sie ein handelsübliches 3,5-mm-Mono-Miniklinkenkabel, um die Buchse [TRIGGER OUT] dieses Produkts mit dem Subwoofer zu verbinden. Die Stromversorgung des Subwoofers schaltet sich dann in Verbindung mit dem Einschalten oder dem Versetzen dieses Produkts in den Standby-Modus ein/aus. Detaillierte Informationen finden Sie in der Bedienungsanleitung des Subwoofers.

Verwandte Links

„Automatische Einrichtung von Lautsprechereinstellungen (YPAO)“ (S. 31)

Anschließen eines Fernsehers

Sie können einen Fernseher, der eARC/ARC unterstützt, an dieses Produkt anschließen. Dies ermöglicht Ihnen, den Ton des Fernsehers über die Lautsprecher dieses Produkts wiederzugeben. Sie können auch die Stromversorgung des Fernsehers und dieses Produkts für eine synchronisierte Ein-/Aus-Steuerung koppeln.

Erforderliche Kabel

Besorgen Sie sich ein handelsübliches HDMI-Kabel (19-polig).

Über HDMI-Kabel

- Wählen Sie eines der folgenden handelsüblichen HDMI-Kabel (HDMI-zertifiziert) aus.
  - High Speed HDMI Cable with Ethernet
  - Premium High Speed HDMI Cable with Ethernet
  - Ultra High Speed HDMI Cable
  - Ultra96 HDMI Cable

Verbindungsmethode

Verwenden Sie das HDMI-Kabel, um die Buchse [TV(eARC/ARC)] an diesem Produkt mit dem HDMI-Eingangsanschluss des Fernsehers zu verbinden.

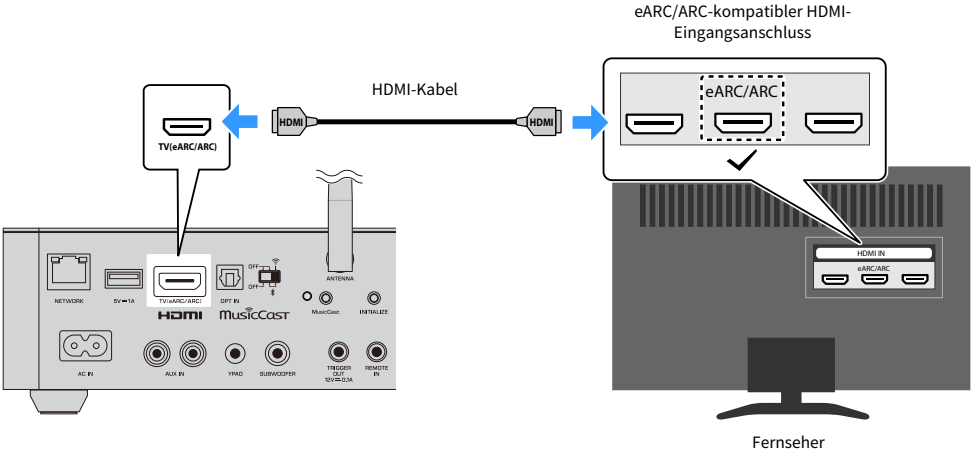

HINWEIS

- Stellen Sie eine Verbindung mit einem HDMI-Eingangsanschluss am Fernseher her, der entweder mit „eARC/ARC“ oder „ARC“ gekennzeichnet ist.
- Über die Buchse [TV(eARC/ARC)] dieses Produkts können nur 2-Kanal-PCM-Audiosignale wiedergegeben werden.
- Wenn der Fernseher nicht über eine HDMI-Buchse mit der Kennzeichnung „eARC/ARC“ oder „ARC“ verfügt, verwenden Sie eine optische Digitalverbindung oder eine Analogverbindung.
  „Anschließen eines Audiogeräts“ (S. 24)

Über die HDMI-Buchsen des Fernsehers

Je nach HDMI-Buchse am Fernseher müssen möglicherweise Einstellungen auf Seiten des Fernsehers vorgenommen werden. Näheres erfahren Sie in der folgenden Tabelle und in der Bedienungsanleitung für das Fernsehgerät.

Buchse TV HDMI	Erforderliche Fernsehereinstellungen und weitere Details
HDMI (eARC/ARC) Enthält die Kennzeichnung eARC/ARC.	Wenn Sie dieses Produkt an eine HDMI-Buchse anschließen, die mit „eARC/ARC“ gekennzeichnet ist, stellen Sie sicher, dass die Einstellungen des Fernsehers wie folgt lauten: • Stellen Sie das Audioausgabeziel des Fernsehers auf ein externes Gerät (dieses Produkt) ein, nicht auf die internen Lautsprecher des Fernsehers. • Stellen Sie eARC auf Ein, falls die Einstellung verfügbar ist. • Stellen Sie die HDMI-Steuerung auf Ein, wenn Sie den Ein-/Ausschaltbetrieb dieses Produkts und des Fernsehers synchronisieren möchten. • Stellen Sie das über eARC/ARC ausgegebene Audioformat auf 2-Kanal-PCM ein.
HDMI (ARC) Enthält nur die Kennzeichnung ARC.	Wenn Sie dieses Produkt an eine HDMI-Buchse anschließen, die nur mit „ARC“ gekennzeichnet ist, nehmen Sie die folgenden Einstellungen am Fernseher vor. • Stellen Sie das Audioausgabeziel des Fernsehers auf ein externes Gerät (dieses Produkt) ein, nicht auf die internen Lautsprecher des Fernsehers. • Stellen Sie die HDMI-Steuerung auf Ein. • Stellen Sie das über ARC ausgegebene Audioformat auf 2-Kanal-PCM ein.
HDMI Ohne eARC- oder ARC-Kennzeichnungen.	• Wenn Sie dieses Produkt an eine HDMI-Buchse ohne „eARC/ARC“- oder „ARC“-Kennzeichnung anschließen, kann der Fernsehton nicht über dieses Produkt wiedergegeben werden. Schließen Sie das Gerät an eine HDMI-Buchse an, die mit „eARC/ARC“ oder „ARC“ gekennzeichnet ist. Verwenden Sie stattdessen eine optische Digitalverbindung oder Analogverbindung. „Anschließen eines Audiogeräts“ (S. 24)

Anschließen eines Audiogeräts

Hier wird erklärt, wie ein Audiogerät an das Produkt angeschlossen wird. Es stehen zwei Arten von Verbindungen zur Verfügung: optisch digital oder analog.

Erforderliche Kabel

Für die optische Digitalverbindung

Besorgen Sie sich ein handelsübliches optisches Digitalkabel.

Für die Analogverbindung

Besorgen Sie sich ein handelsübliches Stereo-Cinchkabel (RCA).

Verbindungsmethode

Verwenden Sie für eine digitale Verbindung ein optisches Digitalkabel, um das Audiogerät mit der Buchse [OPT IN] an diesem Produkt zu verbinden.

Verwenden Sie für eine analoge Verbindung ein Stereo-Cinchkabel (RCA), um das Audiogerät mit der Buchse [AUX IN] an diesem Produkt zu verbinden.

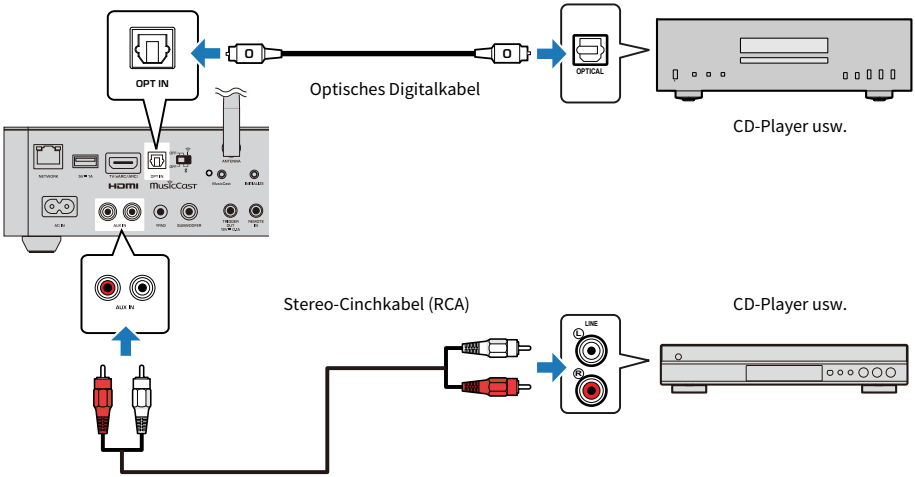

Anschließen eines Infrarot-Empfängers (Remote-Verbindung)

Wenn Sie einen handelsüblichen Infrarot-Empfänger an die Buchse [REMOTE IN] dieses Produkts anschließen, können Sie dieses Produkt auch dann mit der Fernbedienung bedienen, wenn es an einem Ort aufgestellt ist, den das Fernbedienungssignal nicht erreichen kann.

Erforderliches Gerät und Kabel

Besorgen Sie sich einen handelsüblichen Infrarot-Empfänger und ein Kabel zum Anschließen des Geräts. Die Buchse [REMOTE IN] dieses Produkts unterstützt einen 3,5-mm-Mono-Miniklinkenstecker.

Verbindungsmethode

Schließen Sie den Infrarot-Empfänger an die Buchse [REMOTE IN] dieses Produkts an.

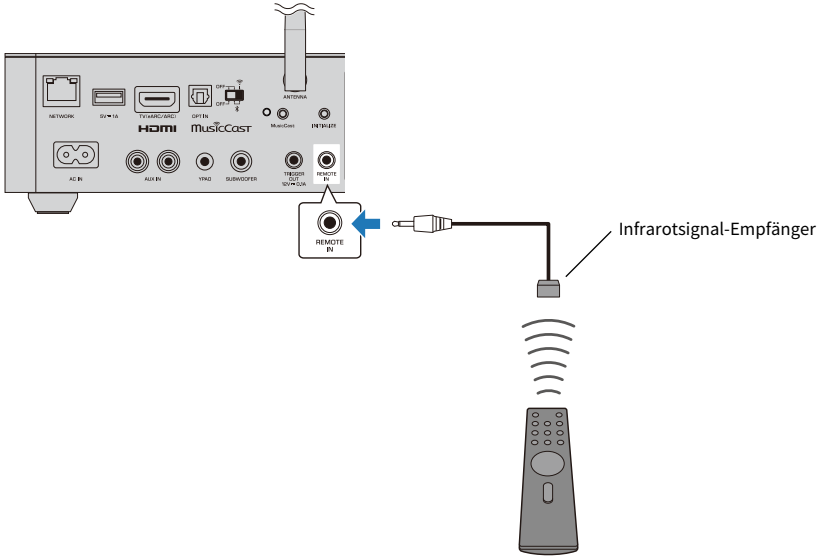

Verbinden mit einem Netzwerk

Dieses Produkt unterstützt sowohl kabelgebundene als auch drahtlose Netzwerkverbindungen. Wählen Sie die Verbindungsmethode, die zu Ihrer Netzwerkumgebung passt.

■ Verbindungsmethode

Drahtlose Netzwerkverbindung

Bei Verwendung einer drahtlosen Verbindung erfolgt die Einrichtung über die „MusicCast Controller“-App, sodass keine vorherige Vorbereitung erforderlich ist. Weitere detaillierte Informationen finden Sie im folgenden Abschnitt.

„Einrichten von MusicCast“ (S. 28)

Kabelgebundene Netzwerkverbindung

Verwenden Sie ein handelsübliches Netzwerkkabel, um das Produkt mit Ihrem Router zu verbinden und eine kabelgebundene Verbindung herzustellen. Schließen Sie das Netzwerkkabel an die Buchse [NETWORK] an diesem Produkt an.

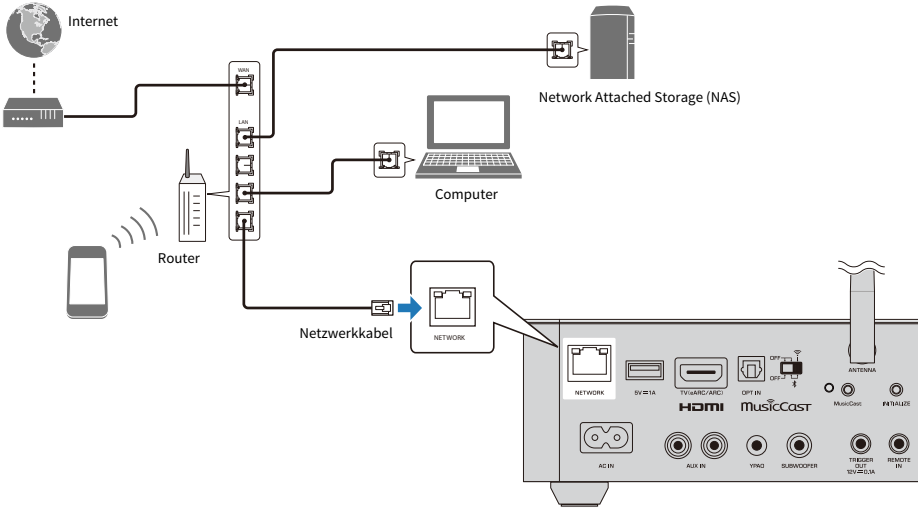

ACHTUNG

- Verbinden Sie dieses Produkt nicht direkt mit einem öffentlichen WLAN und/oder Internetdienst. Verbinden Sie dieses Produkt nur über einen Router mit starkem Passwortschutz mit dem Internet. Wenden Sie sich an den Hersteller Ihres Routers für Informationen zur besten Vorgehensweise für Ihre Sicherheit.

HINWEIS

Um elektromagnetische Störungen zu vermeiden, verwenden Sie als Netzwerkkabel ein STP-Kabel (Shielded Twisted Pair) der Kategorie 5e (CAT5e) oder höher mit einer geraden Konfiguration.

Anschließen des Netzkabels

Nachdem alle Geräteanschlüsse vorgenommen wurden, schließen Sie das mitgelieferte Netzkabel an.

Erforderliche Kabel

Verwenden Sie das mitgelieferte Netzkabel.

Verbindungsmethode

Schließen Sie das Netzkabel an die Buchse [AC IN] an diesem Produkt an und stecken Sie den Netzstecker in eine Netzsteckdose.

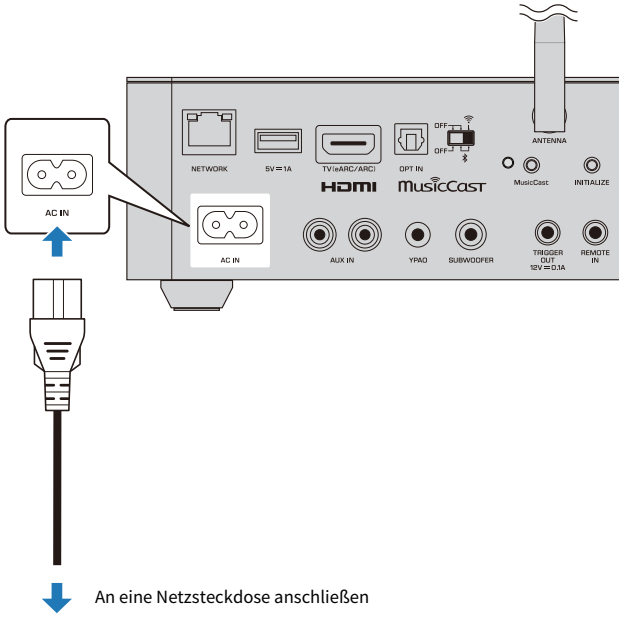

INSTALLIEREN UND EINRICHTEN DER APP

Einrichten von MusicCast

Verwenden Sie die „MusicCast Controller“-App, um dieses Produkt in Ihrem MusicCast-Netzwerk zu registrieren.

Gleichzeitig können Sie die drahtlose Netzwerkverbindung dieses Produkts konfigurieren und die automatische Raumkalibrierung (YPAO) durchführen. „MusicCast Controller“ ist eine kostenlose Anwendung, die für Smartphones und Tablets verfügbar ist.

Erforderliche Geräte

- WXA-70A-Gerät
  Stellen Sie sicher, dass das Netzkabel bereits angeschlossen ist.
- Smartphone oder Tablet
  - Muss mit einem WLAN-Router (Access Point) verbunden sein.
  - Stellen Sie sicher, dass die Bluetooth-Funktion eingeschaltet ist.

HINWEIS

Auch wenn Sie eine kabelgebundene Netzwerkverbindung verwenden, müssen Sie diesen Registrierungsvorgang für das MusicCast-Netzwerk dennoch abschließen. Wenn das Produkt nicht im MusicCast-Netzwerk registriert ist, kann es nicht mit der „MusicCast Controller“-App bedient werden.

Vorgehensweise für das Setup

1 Installieren Sie die „MusicCast Controller“-App auf Ihrem Smartphone oder Tablet.

Suchen Sie zum Herunterladen der App im App Store oder bei Google Play nach „MusicCast Controller“.

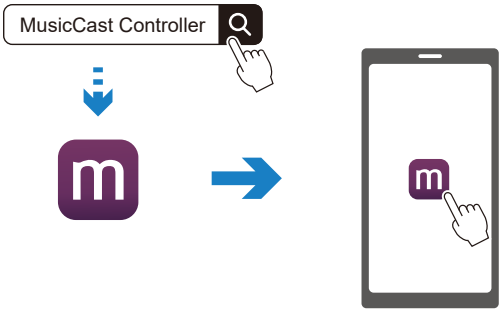

2 Starten Sie die installierte App.

3 **Tippen Sie auf „Neues Gerät hinzufügen“, um die Einrichtung zu starten.**

4 **Folgen Sie den Bildschirmanweisungen in der App, um mit der Einrichtung fortzufahren.**

Bedienen Sie die App und dieses Produkt gemäß den Anweisungen.

Bedienungstipps

- Wählen Sie dieses Produkt „WXA-70A“ auf dem Geräteauswahlbildschirm der App aus.
- Wenn neue Firmware verfügbar ist, wird eine Aufforderung zur Firmware-Aktualisierung angezeigt. Folgen Sie den Anweisungen, um die Aktualisierung durchzuführen (die Aktualisierung kann nicht übersprungen werden).
- Während der Einrichtung werden die folgenden Meldungen auf dem Informationsdisplay angezeigt. Setzen Sie die Einrichtung fort, indem Sie den Anweisungen in der App folgen.
  - „Network Setup“: Zeigt an, dass dies die Ersteinrichtung ist (auch nach der Initialisierung dieses Produkts).
  - „MusicCast Setup”: Zeigt an, dass die MusicCast-Einrichtung läuft.

5 Bestätigen Sie, dass die Einrichtung abgeschlossen ist.

Wenn die Einrichtung abgeschlossen ist, wird in der App ein Abschlussbildschirm angezeigt.

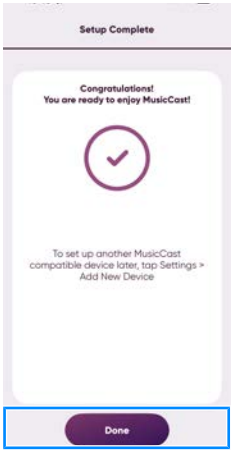

Automatische Einrichtung von Lautsprechereinstellungen (YPAO)

Was ist YPAO?

YPAO ist die Yamaha-eigene Funktion zur automatischen Raumklangkalibrierung. Mithilfe des mitgelieferten Mikrofons misst diese Funktion die akustischen Eigenschaften des Raums und passt die Einstellungen für den Lautsprecherabstand und andere Parameter automatisch an, um eine optimale Klangqualität zu erzielen.

YPAO kann über die „MusicCast Controller“-App ausgeführt werden.

■ Wann YPAO erforderlich ist

Führen Sie YPAO in den folgenden Situationen aus:

- Bei der erstmaligen Einrichtung der Lautsprecher
- Nachdem die Lautsprecherpositionen geändert wurden
- Nachdem die Hörposition geändert wurde
- Wenn ein Subwoofer hinzugefügt oder entfernt wird

■ Verwendetes Zubehör

Um eine reibungslose und effiziente Einrichtung für YPAO zu gewährleisten, bereiten Sie das folgende mitgelieferte Zubehör vorab vor.

YPAO-Mikrofon

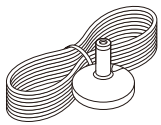

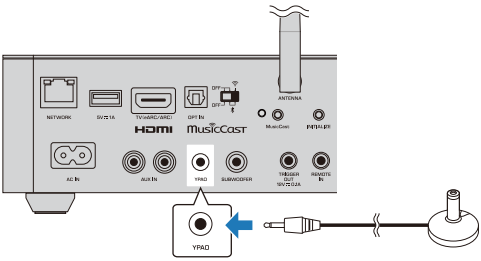

- Schließen Sie das YPAO-Mikrofon an die Mikrofonbuchse [YPAO] auf der Rückseite an.
- Schließen Sie es an, indem Sie den Anweisungen in der App folgen. Schließen Sie es erst an, wenn Sie dazu aufgefordert werden.

■ Beispiel für die Platzierung des YPAO-Mikrofons

Informationen zur korrekten Platzierung des YPAO-Mikrofons im Raum finden Sie in der folgenden Abbildung.

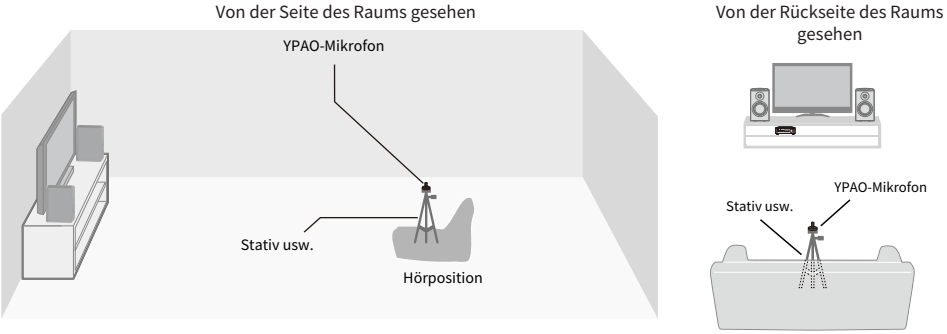

- Platzieren Sie das YPAO-Mikrofon so an der Hörposition, dass es parallel zum Boden steht.
- Das YPAO-Mikrofon kann auch an einem Kamerastativ befestigt werden.

ACHTUNG

- Achten Sie nach der Installation darauf, nicht über das Kabel des YPAO-Mikrofons zu stolpern. Das Mikrofon oder das Kabel könnte beschädigt werden.

■ Wie starte ich YPAO?

Bedienen Sie die App „MusicCast Controller“ wie folgt:

- Wenn Sie die Lautsprecher zum ersten Mal im Raum aufstellen, tippen Sie auf dem Startbildschirm der App auf „Neues Gerät hinzufügen“ und folgen Sie den Bildschirmanweisungen, um die Ersteinrichtung abzuschließen. YPAO wird als Teil der Ersteinrichtung durchgeführt.
- Wenn Sie die Lautsprecherpositionen nach der Ersteinrichtung ändern oder YPAO erneut ausführen möchten, wählen Sie „Lautsprecher- und Raumkalibrierung / YPAO ausführen“ aus dem Einstellungsmenü in der App.

Hinweise zur Ausführung von YPAO

- Während der YPAO-Messung wird ein lauter Testton aus den Lautsprechern ausgegeben. Die Lautstärke kann nicht eingestellt werden.
- Um eine ordnungsgemäße Einstellung zu gewährleisten, beachten Sie während des YPAO-Betriebs die folgenden Punkte:
  - Machen Sie keine lauten Geräusche.
  - Begeben Sie sich nicht zwischen die Lautsprecher und das YPAO-Mikrofon.
- Schließen Sie das YPAO-Mikrofon erst an, wenn Sie in der App dazu aufgefordert werden.

■ Nach Abschluss von YPAO

Trennen Sie nach Abschluss von YPAO unbedingt das YPAO-Mikrofon von der Mikrofonbuchse.

Fehler- und Warnmeldungen

Wenn während der YPAO-Messung Fehler- oder Warnmeldungen angezeigt werden, beseitigen Sie die Ursache anhand der nachstehenden Tabelle und führen Sie die Messung erneut durch.

■ Fehlertyp

Fehler-Nr.	Fehlerbeschreibung
Code 005	Der Geräuschpegel ist zu hoch. Bitte sorgen Sie für eine ruhigere Umgebung und starten Sie YPAO erneut. Wenn Sie „Fortfahren“ wählen, wiederholt YPAO die Messung und ignoriert dabei erkannte Geräusche
Code 008	Kein Messsignal erkannt. Schließen Sie das Mikrofon fest am YPAO-Anschluss an und starten Sie YPAO erneut
Code 009	Die Messung wurde durch eine Bedienung am Hauptgerät abgebrochen.
Code 031	Lautsprecher nicht erkannt. Drücken Sie auf „Beenden“, schalten Sie das Gerät aus und stellen Sie sicher, dass die vorderen linken und rechten Lautsprecher ordnungsgemäß angeschlossen sind.
Code 051	Mikrofon konnte nicht erkannt werden. Stellen Sie sicher, dass es korrekt am YPAO-Anschluss angeschlossen ist
Code 101-199	Ein interner Fehler ist aufgetreten. Beenden Sie YPAO und schalten Sie das Gerät aus und wieder ein.

■ Warntyp

Messergebnisse können auch dann gespeichert werden, wenn eine Warnmeldung angezeigt wird. Um das System jedoch mit den optimalen Lautsprechereinstellungen zu nutzen, empfiehlt Yamaha, die Ursache der Warnung zu beseitigen und die Messung erneut auszuführen.

Warnmeldungen	Warnungsbeschreibung
Der Lautsprecher befindet sich möglicherweise mehr als 24 m vom Mikrofon entfernt.	Passen Sie die Lautsprecherpositionen basierend auf den YPAO-Messergebnissen an.
Die Messergebnisse zeigen erhebliche Lautstärkeunterschiede zwischen den Lautsprechern.	Passen Sie die Lautsprecherpositionen basierend auf den YPAO-Messergebnissen an. Prüfen Sie außerdem, ob die Subwoofer-Lautstärke angemessen eingestellt ist.
Das Lautsprecherkabel ist möglicherweise mit vertauschter Polarität (+/-) angeschlossen.	Prüfen Sie die Kabelverbindung (+ und −) der Lautsprecher. **Wenn sie falsch angeschlossen sind:** Schließen Sie die Lautsprecherkabel neu an. **Wenn sie richtig angeschlossen sind:** Je nach Art der Lautsprecher und Aufstellungsumgebung kann diese Meldung auch dann angezeigt werden, wenn sie richtig angeschlossen sind. Speichern Sie die Messergebnisse und verwenden Sie das Produkt wie es ist. Dies ist eine Meldung, die den Kunden zum Überprüfen auffordert, aber das Produkt kann in diesem Zustand ohne Auswirkungen auf die Wiedergabe verwendet werden.

Prüfen der YPAO-Messungen und Ändern der Einstellungen

Sie können die YPAO-Messungen prüfen und Einstellungen über die App „MusicCast Controller“ ändern. Bedienen Sie die App von Ihrem Smartphone oder Tablet aus, auf dem „MusicCast Controller“ installiert ist.

■ Prüfen der YPAO-Messergebnisse

1 **Starten Sie „MusicCast Controller“ auf Ihrem Mobilgerät, wählen Sie den Raum, in dem dieses Produkt installiert ist und tippen Sie dann auf das Einstellungssymbol.**

2 **Tippen Sie auf dem Einstellungsbildschirm bei „Raumeinstellungen“ auf den Raum, in dem dieses Produkt installiert ist.**

3 **Tippen Sie auf „Lautsprecher-Setup“ unter „Lautsprecher- und Raumkalibrierung“ auf dem Raum-Bildschirm (dieses Produkt).**

4 **Prüfen Sie die YPAO-Messergebnisse.**

■ Einstellungselement

Unter „Lautsprecher-Setup“ können Sie auch die Einstellungen für die in der folgenden Tabelle aufgeführten Elemente ändern. Weitere Einzelheiten finden Sie in der App-Anzeige.

Einstellungselement	Beschreibung
YPAO	Legt fest, ob die YPAO-Messungen auf die Lautsprechereinstellungen angewendet werden sollen.
Subwoofer	Gibt vor, ob ein Subwoofer verwendet werden soll.
Frontlautsprecher-Frequenz	Gibt die Frequenzbandbreite zur Ausgabe an die linken/rechten Lautsprecher vor. Wenn Sie Beschneidung der tiefen Frequenzen wählen, wird die konfigurierte Übernahmefrequenz angewendet. Wenn kein Subwoofer verwendet wird, ist diese Einstellung nicht möglich.
Subwoofer-Frequenz	Gibt die Lautsprecher- und Subwoofer-Übernahmefrequenzen vor. Wenn kein Subwoofer verwendet wird, ist diese Einstellung nicht möglich.
Abstand	Gibt die Abstände zwischen der Hörposition und den einzelnen Lautsprechern vor, sodass Sie der Ton aller Lautsprecher gleichzeitig erreicht.
Pegel	Richtet die einzelnen Lautsprecher so ein, dass die Lautstärke von jedem Lautsprecher an der Hörposition gleich ist.
Equalizer	Gibt vor, ob ein auf YPAO-Messungen basierender Equalizer verwendet oder nicht verwendet werden soll.
YPAO Volume	Wenn „YPAO Volume“ auf „Ein“ eingestellt ist, wird die Balance zwischen Bässen und Höhen automatisch in Verbindung mit der Lautstärke angepasst, so dass Sie auch bei geringer Lautstärke eine natürliche Klangqualität genießen können.

HINWEIS

Wenn Sie einen Subwoofer verwenden, installieren Sie ihn vor der Durchführung der YPAO-Messungen, um einen sauberen Übergang zwischen den Bässen und den Mitteltönen zu gewährleisten. Wenn Sie das Gefühl haben, dass die Basslautstärke zu hoch oder zu niedrig ist, stellen Sie die gewünschte Lautstärke mit „SW“ unter dem Element „Pegel“ ein.

GRUNDLEGENDE BEDIENUNG

Ein-/Ausschalten der Stromversorgung (Standby)

Schalten Sie die Stromversorgung über die Fernbedienung oder den Netzschalter an der Frontblende ein oder aus (Standby).

■ Ein-/Ausschalten der Stromversorgung

Bei Verwendung der Fernbedienung

Richten Sie die Fernbedienung auf dieses Produkt und drücken Sie die Taste [⏻], um die Stromversorgung einzuschalten.

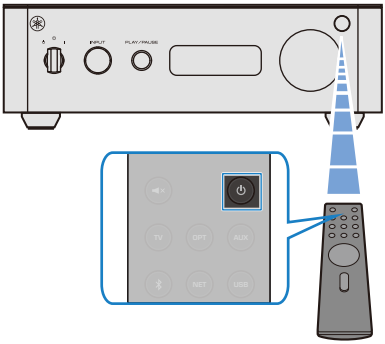

Zum Ausschalten (Standby) drücken Sie die Taste [⏻] erneut.

Bei Verwendung des Netzschalters an der Frontblende

Um die Stromversorgung einzuschalten, drehen Sie den Netzschalter im Uhrzeigersinn und richten Sie ihn auf die Markierung [|] aus. Wenn Sie den Schalter loslassen, kehrt er automatisch in die Mittelstellung zurück.

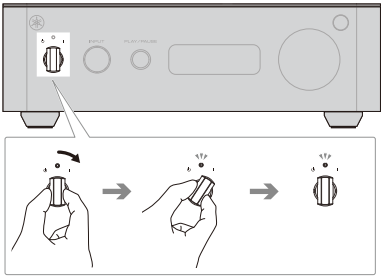

Um die Stromversorgung auszuschalten (Standby), drehen Sie den Schalter gegen den Uhrzeigersinn, richten Sie ihn auf die Markierung [⏻] aus und bringen Sie ihn dann wieder in die Mittelstellung.

HINWEIS

Wenn das Gerät eingeschaltet ist, leuchtet die Netzanzeige weiß.

Über die Bereitschaftsautomatik-Funktion

- Wenn 20 Minuten lang keine Bedienung oder Audiowiedergabe erfolgt, schaltet sich das Produkt automatisch aus (Standby).
- Etwa 30 Sekunden vor dem Ausschalten (Standby) zeigt die Informationsanzeige einen Countdown mit der verbleibenden Zeit an.
  Anzeigebeispiel: „Auto standby: 30 sec“ (30 Sekunden bis Standby)
- Um die Zeit bis zum Ausschalten des Produkts (Standby) zu verlängern, führen Sie einen Bedienvorgang aus, wie z. B. das Anpassen der Lautstärke oder das Auswählen einer Eingangsquelle, oder starten Sie die Audiowiedergabe.
- Die Bereitschaftsautomatik-Funktion kann durch Ändern der Einstellung deaktiviert (auf Aus gestellt) werden.
  - „Einstellungsübersicht“ (S. 56)

Auswählen einer Eingangsquelle

In diesem Abschnitt wird gezeigt, wie Sie die wiederzugebende Eingangsquelle auswählen.

Drücken Sie eine der Eingangsquellen-Auswahltasten auf der Fernbedienung, um die gewünschte Eingangsquelle zu wählen.

Die Eingangsquelle kann auch durch Drehen des [INPUT] Eingangsquellen-Wahlschalters an der Frontblende nach links oder rechts ausgewählt werden.

Eingangsquellen-Wahltasten	Wiedergabe-Audio
[TV]	Ton von einem eARC/ARC-kompatiblen Fernsehereingang über die [TV(eARC/ARC)]-Buchse (HDMI)
[OPT]	Audioeingang über die [OPT IN]-Buchse
[AUX]	Audioeingang über die [AUX IN]-Buchse
[✱]	Audio von einem mit diesem Produkt verbundenen Bluetooth-Gerät
[NET]	Audio von Netzwerkinhalten Es sind verschiedene Arten von Netzwerkinhalten verfügbar. Drücken Sie die [NET]-Taste wiederholt, um die gewünschten Netzwerkinhalte der Reihe nach zu durchlaufen und auszuwählen.
[USB]	Wiedergabe von auf einem USB-Flash-Laufwerk gespeicherten Musikdateien

Wenn eine Eingangsquelle ausgewählt ist, erscheint der Quellenname auf der Informationsanzeige.

Beispiel für die Anzeige, wenn die Eingangsquelle auf TV eingestellt ist

HINWEIS

Wenn das Produkt ausgeschaltet ist (Standby), wird durch Drücken einer beliebigen Eingangsquellen-Auswahltaste auf der Fernbedienung das Gerät automatisch eingeschaltet.

Einstellen der Lautstärke

In diesem Abschnitt wird erklärt, wie Sie die Wiedergabelautstärke anpassen und den Ton stummschalten.

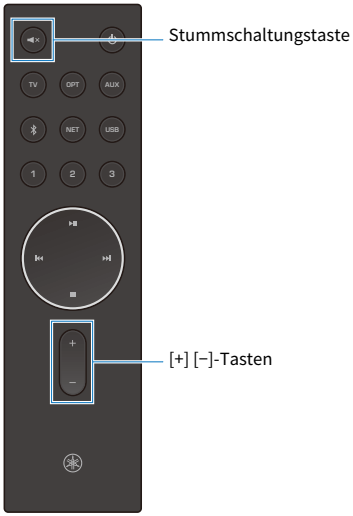

Einstellen der Lautstärke

Drücken der [+]-Taste auf der Fernbedienung erhöht die Lautstärke, Drücken der [−]-Taste verringert die Lautstärke.

Wenn die Lautstärke angepasst wird, erscheint ein numerischer Wert zwischen 0 und 100 auf der Informationsanzeige der Frontblende.

Zeigt die Lautstärke an (numerische Anzeige)

HINWEIS

- Die Lautstärke kann auch mit dem Lautstärkeregler an der Frontblende eingestellt werden.
- Sie können auch die App „MusicCast Controller“ verwenden, um die maximale Lautstärkebegrenzung und den Lautstärkepegel beim Einschalten festzulegen.
- Wenn eine maximale Lautstärkebegrenzung eingestellt ist, kann die Lautstärke nicht höher als dieser Einstellwert eingestellt werden. Wenn Sie nach dem Erreichen des Grenzwerts versuchen, die Lautstärke weiter zu erhöhen, wird „MAX“ angezeigt.

Zum Stummschalten des Tons

Durch Drücken der Stummschalttaste [🔇] auf der Fernbedienung wird der Ton stummgeschaltet. Durch erneutes Drücken wird die Lautstärke auf den vorherigen Pegel zurückgesetzt.

Bei Stummschaltung zeigt die Informationsanzeige „MUTE“ an.

Minimale Lautstärke
(STUMMSCHALTUNG)

WIEDERGABE

Wiedergabe von Fernsehton über dieses Produkt

Sie können den Ton eines an die [TV(eARC/ARC)]-Buchse (HDMI) angeschlossenen Fernsehers über dieses Produkt wiedergeben.

Gehen Sie wie folgt vor.

1 **Schalten Sie den Fernseher ein.**

2 **Drücken Sie die [TV]-Taste auf der Fernbedienung.**

Die Eingangsquelle schaltet auf TV ([TV]) um.

Gleichzeitig wird die Audioausgabe des Fernsehers so umgeschaltet, dass der Fernsehton über dieses Produkt wiedergegeben wird.

TV-Audioeinstellungen

Die [TV(eARC/ARC)]-Buchse an diesem Produkt unterstützt nur die Wiedergabe in PCM 2-Kanal-Audio.
Ändern Sie die eARC/ARC-Audioausgabeeinstellung des Fernsehers auf PCM 2-Kanal. Wenn dies nicht korrekt eingestellt ist, kann es sein, dass der Ton gar nicht wiedergegeben wird oder nur als lautes Rauschen zu vernehmen ist. Detaillierte Informationen finden Sie in der Bedienungsanleitung des Fernsehers.

Verwandte Links

- „Anschließen eines Fernsehers“ (S. 22)
- „Probleme mit dem Fernseher-Anschluss (HDMI)“ (S. 70)

Wiedergabe von Audio von einem externen Audiogerät

Sie können Audio von Geräten (wie CD-Playern, tragbaren Musikplayern und Fernsehern) wiedergeben, die an die [OPT IN]-Buchse oder die [AUX IN]-Buchse angeschlossen sind.

Gehen Sie wie folgt vor.

1 **Schalten Sie das angeschlossene Audiogerät ein.**

2 **Drücken Sie die [OPT]- oder [AUX]-Taste auf der Fernbedienung, um die gewünschte Eingangsquelle auszuwählen.**

Der Eingang schaltet auf die ausgewählte Eingangsquelle um.

3 **Starten Sie die Wiedergabe am angeschlossenen Audiogerät.**

HINWEIS

Wenn das Produkt ausgeschaltet ist (Standby), wird durch Drücken einer Eingangsquellen-Auswahltaste auf der Fernbedienung das Gerät automatisch eingeschaltet.

Verwandte Links

- „Anschließen eines Audiogeräts“ (S. 24)
- „Probleme mit dem Ton“ (S. 68)

Wiedergabe von Audio von einem Bluetooth®-Gerät

Sie können Audio von einem mit diesem Produkt verbundenen Bluetooth-Gerät wiedergeben.

Dieses Produkt unterstützt Multipoint-Verbindungen, was den gleichzeitigen Anschluss von zwei gekoppelten Bluetooth-Geräten ermöglicht.

VORSICHT

- Passen Sie die Lautstärke vorsichtig an, wenn Sie Audio über Bluetooth wiedergeben. Die Einstellung der Lautstärke am Bluetooth-Gerät kann zu einem unerwarteten Anstieg des Schallpegels führen, was zu Hörschäden oder einer Beschädigung des Geräts führen kann.
- Wenn die Lautstärke während der Wiedergabe plötzlich zu stark zunimmt, stoppen Sie sofort die Wiedergabe.

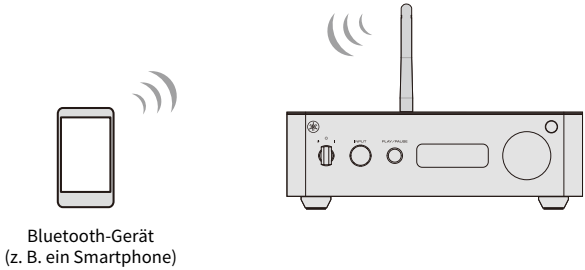

■ Beim erstmaligen Verbinden eines Bluetooth-Geräts (erstes Gerät)

1 Drücken Sie die Taste [⁑] auf der Fernbedienung.

Die Eingangsquelle schaltet auf Bluetooth um und der Kopplungsmodus wird aktiviert.

Der Kopplungsmodus wird nach 2 Minuten abgebrochen.

2 Wählen Sie dieses Produkt (Netzwerkname dieses Produkts) am Bluetooth-Gerät aus.

Wenn Sie zur Eingabe eines Passkeys aufgefordert werden, geben Sie die Nummer „0000“ ein.

Wenn die Bluetooth-Verbindung hergestellt ist, erscheint „Connected“ auf der Informationsanzeige.

3 Starten Sie die Audiowiedergabe am Bluetooth-Gerät.

■ Beim Verbinden eines zweiten oder weiteren Bluetooth-Geräts

1 Drücken Sie die Taste [⁑] auf der Fernbedienung.

Die Eingangsquelle schaltet auf Bluetooth um.

2 Halten Sie die Taste [⦚] auf der Fernbedienung gedrückt (länger als 5 Sekunden).

Der Kopplungsmodus wird aktiviert.

Der Kopplungsmodus wird nach 2 Minuten abgebrochen.

3 Wählen Sie dieses Produkt (Netzwerkname dieses Produkts) am Bluetooth-Gerät aus.

Wenn Sie zur Eingabe eines Passkeys aufgefordert werden, geben Sie die Nummer „0000“ ein.

Wenn die Bluetooth-Verbindung hergestellt ist, erscheint „Connected“ auf der Informationsanzeige.

4 Starten Sie die Audiowiedergabe am Bluetooth-Gerät.

HINWEIS

- Die Lautstärke dieses Produkts kann während der Wiedergabe über das Bluetooth-Gerät geregelt werden (bei einigen Bluetooth-Geräten kann die Lautstärke möglicherweise nicht geregelt werden).
- Sie können die Wiedergabe am Bluetooth-Gerät mit der Taste [■] (Stopp) und der Taste [▶II] (Wiedergabe/Pause) auf der Fernbedienung steuern. Die Wiedergabe kann auch mit der [PLAY/PAUSE] Wiedergabesteuerungstaste an der Frontblende gesteuert werden.
- Zum Beenden der Bluetooth-Verbindung führen Sie einen der folgenden Bedienvorgänge aus.
  - Trennen Sie die Verbindung am Bluetooth-Gerät.
  - Stellen Sie die Eingangsquelle dieses Produkts auf eine andere Option als „Bluetooth“ um.

Über die Multipoint-Verbindung

- Bis zu zwei Bluetooth-Geräte können gleichzeitig über eine Multipoint-Verbindung verbunden werden. Um ein anderes Bluetooth-Gerät zu verbinden, trennen Sie eines der beiden aktuell verbundenen Geräte.
- Die Musikwiedergabe kann von jedem der verbundenen Geräte gestartet werden. Das Gerät, das die Wiedergabe später startet, hat jedoch Vorrang. Eine gleichzeitige Wiedergabe von zwei Geräten ist nicht möglich.
- Das Verhalten der Multipoint-Verbindung kann je nach Bluetooth-Gerät variieren. Abhängig von der auf dem Bluetooth-Gerät verwendeten App oder Software funktioniert die Bedienung möglicherweise nicht ordnungsgemäß. Der Betrieb wird nicht für alle Bluetooth-kompatiblen Geräte garantiert.

Verwandte Links

- „Probleme mit Bluetooth“ (S. 72)
- „Unterstützte Bluetooth-Geräte“ (S. 79)

Wiedergabe von Musikdateien von einem USB-Flash-Laufwerk

Sie können Musikdateien wiedergeben, die auf einem USB-Flash-Laufwerk gespeichert sind.

Gehen Sie wie folgt vor.

1 Schließen Sie das USB-Flash-Laufwerk an die USB-Buchse auf der Rückseite dieses Produkts an.

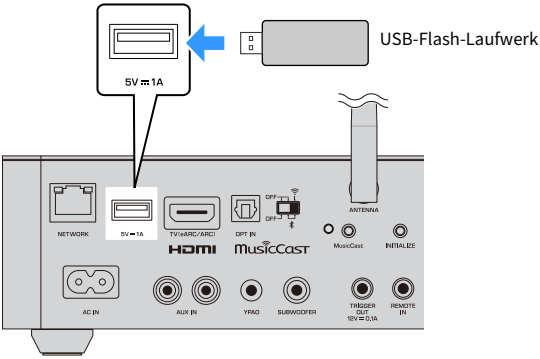

2 Drücken Sie die [USB]-Taste auf der Fernbedienung.

Wenn der zuletzt gespielte Titel im Speicher abgelegt ist, startet die Wiedergabe automatisch.

Wenn die Wiedergabe nicht automatisch startet, drücken Sie die Taste [▶II] auf der Fernbedienung. Die Wiedergabe kann auch mit der [PLAY/PAUSE] Wiedergabesteuerungstaste an der Frontblende gesteuert werden.

3 Um einen Titel auszuwählen, drücken Sie die Taste [I◀◀] oder [▶▶I] auf der Fernbedienung.

Halten Sie die jeweilige Taste länger als 2 Sekunden gedrückt, um den schnellen Rücklauf oder Vorlauf zu aktivieren.

Um die Wiedergabe zu stoppen, drücken Sie die Taste [■] auf der Fernbedienung.

Mit der App „MusicCast Controller“ können Sie detailliertere Wiedergabevorgänge durchführen, wie z. B. das Anzeigen einer Liste der Titel auf dem USB-Flash-Laufwerk und die Wiederholungs-/Zufallswiedergabe.

HINWEIS

- Wenn ein USB-Flash-Laufwerk zum ersten Mal an dieses Produkt angeschlossen wird, wird automatisch der erste Titel im obersten Ordner (Stammordner) des USB-Flash-Laufwerks wiedergegeben.
- Wenn es viele Dateien gibt, kann es eine Weile dauern, bis alle geladen sind.
- Bis zu 500 Songs können abgespielt werden. Abhängig von der Ordnerstruktur kann die maximale Anzahl an Titeln geringer sein.
- Um Datenbeschädigungen zu vermeiden, beenden Sie die Wiedergabe, bevor Sie das USB-Flash-Laufwerk entfernen.
- Schließen Sie das USB-Flash-Laufwerk direkt an die USB-Buchse an.
- Schließen Sie keine anderen Geräte außer einem USB-Flash-Laufwerk an die USB-Buchse an. Verwenden Sie sie auch nicht zu Ladezwecken.
- Während sich das Produkt im Standbymodus befindet, wird die USB-Buchse nicht mit Strom versorgt.
- Abhängig vom verwendeten USB-Flash-Laufwerk funktioniert es möglicherweise nicht ordnungsgemäß.

Verwandte Links

- „Probleme mit USB“ (S. 73)
- „Unterstützte USB-Geräte“ (S. 80)

Hören von Musik über AirPlay

Sie können Musik und andere Audioinhalte über AirPlay auf diesem Produkt wiedergeben. Tippen (oder klicken) Sie auf das AirPlay-Symbol auf Ihrem iPhone oder in iTunes/Musik und wählen Sie dann dieses Produkt (dessen Netzwerknamen) als Audio-Ausgabeziel aus.

VORSICHT

- Sie können die Lautstärke dieses Produkts während der Wiedergabe am AirPlay-Gerät regeln.
- Passen Sie die Lautstärke vorsichtig an, wenn Sie Audio über AirPlay wiedergeben. Die Einstellung der Lautstärke an einem AirPlay-Gerät kann dazu führen, dass der Ton unerwartet laut wird, was zu Hörschäden oder einer Beschädigung des Geräts führen kann.
- Wenn die Lautstärke während der Wiedergabe plötzlich zu stark zunimmt, stoppen Sie sofort die Wiedergabe.

HINWEIS

- Der auf Ihrem AirPlay-Gerät angezeigte Netzwerkname dieses Produkts entspricht dem mit der App „MusicCast Controller“ eingestellten Raumnamen.
- Detaillierte Informationen zu AirPlay finden Sie auf der offiziellen Website von Apple.

Hören von Musik über Google Cast™

Das WXA-70A funktioniert mit Google Cast, sodass Sie Ihre Lieblingsmusik und Audioinhalte aus Hunderten von Apps auf dieses Produkt streamen können, indem Sie einfach auf das Google Cast-Symbol tippen.

Über die Google Cast-Einrichtung

- Wenn Sie diese Funktion zum ersten Mal verwenden, ist die Google Cast-Einrichtung erforderlich.
- Wenn Sie die Google Cast-Einrichtung mit der App „MusicCast Controller“ während der Ersteinrichtung dieses Produkts übersprungen haben, gehen Sie im Einstellungsmenü der App zu „Externer Service / Google Cast“ und schließen Sie die Einrichtung ab.

Hier wird ein Beispiel für die Musikwiedergabe mit einer auf einem Smartphone oder Tablet installierten Google Cast-kompatiblen App erklärt.

1 Starten Sie eine Google Cast-kompatible App.

2 Tippen Sie auf das Google Cast-Symbol.

3 Wählen Sie dieses Produkt (Netzwerkname) aus der Geräteliste aus.

VORSICHT

- Sie können die Lautstärke dieses Produkts während der Wiedergabe am Smartphone oder Tablet regeln.
- Das Einstellen der Lautstärke über das Smartphone oder Tablet kann die Lautstärke unbeabsichtigt erhöhen, was zu Hörschäden oder Schäden an den Geräten führen kann.
- Wenn die Lautstärke während der Wiedergabe plötzlich zu stark zunimmt, stoppen Sie sofort die Wiedergabe.

HINWEIS

- Der in der Geräteliste angezeigte Netzwerkname dieses Produkts entspricht dem mit der App „MusicCast Controller“ eingestellten Raumnamen.
- Detaillierte Informationen zu Google Cast finden Sie auf der folgenden Website.
  https://www.android.com/better-together/#cast
- Google Cast ist eine Marke von Google LLC.

Wiedergeben von Songs auf einem Medienserver (PC/NAS)

Sie können Musikdateien wiedergeben, die auf einem Medienserver (z. B. einem PC oder NAS) gespeichert sind, der mit demselben Netzwerk wie dieses Produkt verbunden ist.

Verwenden Sie die App „MusicCast Controller“, um die Titelliste auf dem Medienserver zu durchsuchen, und wählen Sie die gewünschte Musikdatei zur Wiedergabe aus. Mit der App können Sie verschiedene Wiedergabevorgänge wie Wiederholungs- und Zufallswiedergabe durchführen.

HINWEIS

Bevor Sie diese Funktion nutzen können, müssen Sie die Medienfreigabeeinstellung auf Ihrem Medienserver-Gerät oder in der Medienserver-Software aktivieren. Weitere Einzelheiten entnehmen Sie bitte der Bedienungsanleitung des jeweiligen Geräts oder der Software.

Grundlegende Bedienvorgänge können auch mit der Fernbedienung durchgeführt werden. Gehen Sie wie folgt vor.

1 Drücken Sie die Taste [NET] auf der Fernbedienung wiederholt, um „Server“ als Eingangsquelle auszuwählen.

Wenn der zuletzt gespielte Titel im Speicher abgelegt ist, startet die Wiedergabe automatisch.

Wenn die Wiedergabe nicht automatisch startet, drücken Sie die Taste [▶II] auf der Fernbedienung. Die Wiedergabe kann auch mit der [PLAY/PAUSE] Wiedergabesteuerungstaste an der Frontblende gesteuert werden.

2 Um einen Titel auszuwählen, drücken Sie die Taste [I◀◀] oder [▶▶I] auf der Fernbedienung.

Halten Sie die jeweilige Taste länger als 2 Sekunden gedrückt, um den schnellen Rücklauf oder Vorlauf zu aktivieren.

Um die Wiedergabe zu stoppen, drücken Sie die Taste [■] auf der Fernbedienung.

Mit der App „MusicCast Controller“ können Sie detailliertere Wiedergabevorgänge wie Wiederholungs- und Zufallswiedergabe durchführen.

HINWEIS

- Sie können favorisierte Inhalte als Voreinstellungen speichern und später auf einfache Weise abrufen.
  - „Voreinstellungsfunktion“ (S. 54)
- Sollten bei einer Verbindung mit einem Drahtlosnetzwerk Tonaussetzer auftreten, stellen Sie die Netzwerkverbindung über ein Kabel her.
  - „Verbinden mit einem Netzwerk“ (S. 26)

Internetradio hören

Sie können die Wiedergabe von Audioinhalten von Internetradiosendern auf diesem Produkt genießen.

Verwenden Sie die App „MusicCast Controller“, um die Liste der verfügbaren Internetradiosender zu durchsuchen, und wählen Sie den gewünschten Sender zur Wiedergabe aus.

Grundlegende Bedienvorgänge können auch mit der Fernbedienung durchgeführt werden. Gehen Sie wie folgt vor.

1 Drücken Sie die Taste [NET] auf der Fernbedienung wiederholt, um „Net Radio“ als Eingangsquelle auszuwählen.

Wenn der zuletzt gespielte Sender im Speicher abgelegt ist, startet die Wiedergabe automatisch.

Um die Wiedergabe zu stoppen, drücken Sie die Taste [■] auf der Fernbedienung.

HINWEIS

- Sie können Ihre bevorzugten Internetradiosender auch als Voreinstellungen für einen einfachen Zugriff speichern.
  - „Voreinstellungsfunktion“ (S. 54)
- Abhängig von den Netzwerkbedingungen oder der Tageszeit können einige Internetradiosender vorübergehend nicht verfügbar sein.
- Diese Funktion nutzt den Dienst airable.Radio. Der Dienst airable-Radio ist ein Dienst der airable GmbH. Dieser Dienst kann ohne vorherige Ankündigung geändert, ausgesetzt oder eingestellt werden. Die Yamaha Corporation übernimmt keine Haftung für daraus resultierende Unannehmlichkeiten oder Schäden.

Hören von Podcasts

Sie können Audio von Podcasts wiedergeben.

Verwenden Sie die App „MusicCast Controller“, um eine Liste der Podcasts anzuzeigen und den gewünschten Inhalt auszuwählen. Mit der App können Sie verschiedene Wiedergabevorgänge wie Wiederholungs- und Zufallswiedergabe durchführen (nur bei Inhalten auf Episodenbasis).

Grundlegende Bedienvorgänge können auch mit der Fernbedienung durchgeführt werden. Gehen Sie wie folgt vor.

1 Drücken Sie die Taste [NET] auf der Fernbedienung wiederholt, um „Podcasts“ als Eingangsquelle auszuwählen.

Wenn der zuletzt gespielte Inhalt im Speicher abgelegt ist, startet die Wiedergabe automatisch.

Wenn die Wiedergabe nicht automatisch startet, drücken Sie die Taste [▶II] auf der Fernbedienung. Die Wiedergabe kann auch mit der [PLAY/PAUSE] Wiedergabesteuerungstaste an der Frontblende gesteuert werden.

2 Um bestimmte Inhalte auszuwählen, drücken Sie die Taste [I◀◀] oder [▶▶I] auf der Fernbedienung.

Um die Wiedergabe zu stoppen, drücken Sie die Taste [■] auf der Fernbedienung.

HINWEIS

- Sie können Ihre bevorzugten Podcast-Inhalte auch als Voreinstellungen speichern, um einen einfachen Zugriff zu ermöglichen.
  - „Voreinstellungsfunktion“ (S. 54)
- Diese Funktion nutzt den Dienst airable.Radio. Der Dienst airable-Radio ist ein Dienst der airable GmbH. Dieser Dienst kann ohne vorherige Ankündigung geändert, ausgesetzt oder eingestellt werden. Die Yamaha Corporation übernimmt keine Haftung für daraus resultierende Unannehmlichkeiten oder Schäden.

Hören von Musikstreamingdiensten

Sie können Inhalte abspielen, die von verschiedenen Streamingdiensten verbreitet werden. Die Wiedergabe erfolgt über die speziellen Apps der jeweiligen Streamingdienste.

HINWEIS

Informationen zu den verfügbaren Streamingdiensten finden Sie unter „Technische Daten“ (S. 84) unter „Netzwerkfunktionen“.

Um Inhalte abzuspielen, wählen Sie dieses Produkt in der speziellen App des jeweiligen Dienstes als Wiedergabegerät aus. Einzelheiten finden Sie auf der Website des jeweiligen Streamingdienstes.

Über Streamingdienste

- Die unterstützten Streamingdienste variieren je nach der Region, in der das Produkt erworben wurde, und der Region, in der es verwendet wird. Selbst wenn das Produkt einen bestimmten Streamingdienst unterstützt, kann dieser außerhalb des Abdeckungsbereichs des Dienstanbieters nicht genutzt werden. Umgekehrt kann der Dienst selbst innerhalb des Abdeckungsbereichs eines Dienstanbieters nicht genutzt werden, wenn das Produkt ihn nicht unterstützt.
- Einige Streamingdienste erfordern möglicherweise ein kostenpflichtiges Abonnement und/oder eine spezielle App. Einzelheiten zu den jeweiligen Streamingdiensten finden Sie auf der Website des jeweiligen Dienstanbieters.
- Dienste, die von den Streaminganbietern bereitgestellt werden, können ohne vorherige Ankündigung geändert, ausgesetzt oder eingestellt werden. Die Yamaha Corporation übernimmt keine Haftung für daraus resultierende Unannehmlichkeiten oder Schäden.

Hören von Audio von anderen MusicCast-Geräten

Sie können Audioinhalte zwischen mehreren MusicCast-Geräten gemeinsam nutzen. Beispielsweise können Sie Audio von einem MusicCast-Gerät in einem anderen Raum gleichzeitig auf diesem Produkt wiedergeben.

Sie können auch Audio von einem an dieses Produkt angeschlossenen Quellgerät auf einem MusicCast-Gerät in einem anderen Raum wiedergeben. Diese Vorgänge werden über die App „MusicCast Controller“ ausgeführt.

HINWEIS

Wenn Audio von einem anderen MusicCast-Gerät auf diesem Produkt wiedergegeben wird, erscheint „MusicCast Link“ auf der Informationsanzeige.

NÜTZLICHE FUNKTIONEN

Voreinstellungsfunktion

Ihre Lieblingsinhalte, wie z. B. aktuell gespielte Titel oder Internetradiosender, können als Voreinstellungen gespeichert werden, sodass Sie diese später einfach wieder abrufen können.

Voreinstellungen können über die App „MusicCast Controller“ gespeichert und abgerufen werden. Die Voreinstellungsnummern 1, 2 und 3 können auch mit der Fernbedienung dieses Produkts gespeichert und abgerufen werden.

HINWEIS

- Sie können insgesamt bis zu 40 Voreinstellungen speichern.
- Folgende Eingangsquellen können als Voreinstellungen gespeichert werden:
  - USB
  - Server
  - Net Radio
  - Bestimmte Streamingdienste
- Der Eingang „Bluetooth“ kann nur als Eingangsquelle gespeichert werden. Der aktuell wiedergegebene Titel kann nicht gespeichert werden.
- Die Inhalte, die für „Net Radio“ und die Streamingdienste gespeichert werden können, variieren je nach ausgewähltem Radiosender oder Dienst.

■ Speichern und Abrufen von Voreinstellungen über die Tasten [1] [2] [3] der Fernbedienung

Speichern einer Voreinstellung

1 Starten Sie die Wiedergabe des Titels, Internetradiosenders oder eines anderen Inhalts, den Sie speichern möchten.

2 Halten Sie eine der gewünschten Nummerntasten ([1], [2] oder [3]) auf der Fernbedienung mindestens 3 Sekunden lang gedrückt.

Wenn dieser Nummerntaste bereits ein anderes Element zugewiesen ist, wird es überschrieben.

Sobald die Speicherung abgeschlossen ist, erscheint die Voreinstellungsnummer auf der Informationsanzeige.

Anzeigebeispiel bei Speicherung unter Voreinstellungsnummer 1

Die Speicherung ist damit abgeschlossen.

Abrufen einer Voreinstellung

1 Drücken Sie die gewünschte Voreinstellungsnummerntaste ([1], [2] oder [3]) auf der Fernbedienung.

Die ausgewählte Voreinstellungsnummer und der Name der Eingangsquelle erscheinen auf der Informationsanzeige.

Anzeigebeispiel, wenn „Net Radio“ unter Voreinstellungsnummer 1 gespeichert ist

Die Wiedergabe des gespeicherten Inhalts beginnt.

HINWEIS

Wenn unter der abgerufenen Nummer nichts gespeichert ist, erscheint Folgendes:

- Anzeigebeispiel, wenn unter Voreinstellungsnummer 3 nichts gespeichert ist

Verwandte Links

- „Wiedergabe von Musikdateien von einem USB-Flash-Laufwerk“ (S. 45)
- „Wiedergeben von Songs auf einem Medienserver (PC/NAS)“ (S. 49)
- „Internetradio hören“ (S. 50)

EINSTELLUNGEN

Einstellungsübersicht

Verschiedene Einstellungen für dieses Produkt können über die spezielle „MusicCast Controller“-App konfiguriert werden. Diese Anleitung enthält einen Auszug aus den Einstellungselementen. Weitere Einzelheiten finden Sie in der App.

(Raumname)/Einstellungen

Typ	Einstellungselement	Beschreibung
LINK	Linksteuerung	Legt fest, ob während MusicCast Link Geschwindigkeit oder Stabilität priorisiert wird.
	Audio Verzögerung	Passt die Audiosynchronisation während MusicCast Link an.
	Audio Qualität	Legt die Audioqualität (komprimiert oder unkomprimiert) während MusicCast Link fest.
Firmware	Update-Einstellungen	Sie können Einstellungen im Zusammenhang mit Firmware-Aktualisierungen für dieses Produkt konfigurieren.
Externer Service	Google Cast	Führt die Google Cast-Einrichtung durch. Zur Verwendung von Google Cast ist eine Einrichtung erforderlich.
	Streaming-Dienst-Konto	Konfiguriert Einstellungen für verschiedene Streamingdienste.
Lautsprecher- und Raumkalibrierung	YPAO ausführen	Optimiert die Lautsprechereinstellungen automatisch über YPAO. „Automatische Einrichtung von Lautsprechereinstellungen (YPAO)“ (S. 31)
	YPAO-Ergebnisse	Wird verwendet, um die Charakteristiken und Parameter bei Verwendung des YPAO-Equalizers zu überprüfen.
	Lautsprecher-Setup	Konfiguriert Einstellungen wie das Aktivieren/Deaktivieren der von YPAO optimierten Lautsprechereinstellungen, das Aktivieren/Deaktivieren der Subwoofer-Verwendung, den Lautsprecherabstand und die Lautstärke sowie das Aktivieren/Deaktivieren des Equalizers und der YPAO-Lautstärke.
Ton	Klangeinstellungen	Konfiguriert YPAO Volume und andere Einstellungen. Bitte beachten Sie die Tabelle Klangeinstellungen.
	Lautstärkeeinstellungen	• Maximale Lautstärke: Legt eine obere Grenze für die Ausgangslautstärke fest. • Anfangslautstärke: Zum Festlegen der Anfangslautstärke beim Einschalten des Produkts. • Eingangspegel: Korrigieren von Lautstärkeunterschieden zwischen Eingangsquellen.

Typ	Einstellungselement	Beschreibung
Video/HDMI	HDMI-Steuerung	Legt fest, ob der Betrieb des Produkts mit einem HDMI-Control-kompatiblen Fernseher gekoppelt werden soll. • Auto: Beim Wechsel in den Standby-Modus wird basierend auf dem aktuellen HDMI-Verbindungsstatus zwischen diesem Produkt und dem Fernseher automatisch ermittelt, ob die HDMI-Steuerung aktiviert bleibt. • Aus: Deaktiviert die HDMI-Steuerung. • Ein: Aktiviert die HDMI-Steuerung. Standardeinstellung: Auto Wenn „Ein“ eingestellt ist, ist der Stromverbrauch im Standby etwas höher als bei der Einstellung „Aus“. Wenn die mit dem TV gekoppelte Bedienung bei der Einstellung „Auto“ nicht funktioniert, stellen Sie dies auf „Ein“ ein.
Bildschirm	Dimmer	Stellt die Helligkeit der Informationsanzeige ein. Verfügbare Einstellungen: • 0 • 1 • 2 • 3 Je größer der Wert, desto heller das Display. Standardeinstellung: 3
	Zeit bis zum Ausschalten der Beleuchtung	Diese Funktion legt die Zeit fest, nach der die Informationsanzeige automatisch abschaltet. Verfügbare Einstellungen: • Immer an • 10 sek. • 15 Minuten • 30 Minuten Standardeinstellung: 30 Minuten
Dienstprogramm	Auto Power Standby	Legt fest, ob sich das Produkt automatisch ausschaltet (Standby), wenn 20 Minuten lang kein Inhalt wiedergegeben wurde. • Aus: Schaltet sich nicht automatisch aus (Standby). • Ein: Schaltet sich automatisch aus (Standby). Standardeinstellung: Ein Wenn „Ein“ eingestellt ist, ist der Stromverbrauch etwas höher als bei der Einstellung „Aus“.
	Bluetooth-Standby	Legt fest, ob eine Bluetooth-Verbindung verfügbar ist, während das Produkt ausgeschaltet ist (Standby). • Aus: Die Bluetooth-Verbindung ist im Standby deaktiviert. • Ein: Die Bluetooth-Verbindung ist im Standby aktiviert. Wenn „Ein“ eingestellt ist und ein Bluetooth-Gerät eine Verbindung initiiert, schaltet sich das Produkt automatisch ein und wechselt zur Eingangsquelle Bluetooth. Standardeinstellung: Ein

Typ	Einstellungselement	Beschreibung
Dienstprogramm	Automatische Wiedergabe	Legt fest, ob die Wiedergabe des vorherigen Inhalts automatisch gestartet wird, wenn das Gerät eingeschaltet oder die Eingangsquelle gewechselt wird. • Aus: Die Wiedergabe startet nicht automatisch. • Ein: Die Wiedergabe startet automatisch. Standardeinstellung: Ein Die automatische Wiedergabe ist für die folgenden Eingangsquellen verfügbar: Server, Net Radio, Podcasts und USB. Bei gewissen Eingangsquellen oder Inhalten funktioniert die Wiedergabeautomatik möglicherweise nicht.
Externe Funktionen	Erweiterte Einstellungen	Öffnet die erweiterten Einstellungen in einem Webbrowser. „Weitere Netzwerkfunktionen“ (S. 88)

Klangeinstellungen

Typ	Einstellungselement	Beschreibung
Ton	YPAO Volume	Aktiviert oder deaktiviert YPAO Volume. Wenn YPAO Volume aktiviert ist, wird die Balance zwischen Bässen und Höhen automatisch entsprechend der Hörlautstärke angepasst, sodass Sie auch bei geringer Lautstärke eine natürliche Klangqualität genießen können.
	Dialogpegel	Stellt die Lautstärke von zentral angeordneten Klängen wie Dialogen ein.
	Klangregelung Höhen	Stellt den Ausgangspegel von Hochfrequenzklängen ein.
	Klangregelung Bass	Stellt den Ausgangspegel von Tieffrequenzklängen ein.
	Subwoofer Pegel	Stellt den Ausgangspegel des angeschlossenen Subwoofers ein.
	Balance	Stellt die Lautstärkebalance zwischen dem linken und rechten Lautsprecher ein.
Lautsprecher- und Raumkalibrierung	YPAO ausführen	Optimiert die Lautsprechereinstellungen automatisch über YPAO. „Automatische Einrichtung von Lautsprechereinstellungen (YPAO)“ (S. 31)
	YPAO-Ergebnisse	Wird verwendet, um die Charakteristiken und Parameter bei Verwendung des YPAO-Equalizers zu überprüfen.
	Lautsprecher-Setup	Konfiguriert Einstellungen wie das Aktivieren/Deaktivieren der von YPAO optimierten Lautsprechereinstellungen, das Aktivieren/Deaktivieren der Subwoofer-Verwendung, den Lautsprecherabstand und die Lautstärke sowie das Aktivieren/Deaktivieren des Equalizers und der YPAO-Lautstärke.
Timer	Sleep (Minuten)	Stellt die Dauer des Einschlaf-Timers ein. Verfügbare Einstellungen: • Aus • 30 Minuten • 60 Minuten • 90 Minuten • 120 Minuten Nach Ablauf der festgelegten Zeit schaltet sich das Produkt automatisch aus (Standby).
Information	Audioinformationen	Zeigt Audio-Informationen für den aktuell wiedergegebenen Titel auf dem Wiedergabebildschirm an.
	Lautstärkeanzeige	Wenn diese Option aktiviert ist, wird die Lautstärke in Prozent angezeigt.

HINWEIS

Je nach Wiedergabebedingungen ist diese Einstellung möglicherweise nicht verfügbar oder hat keine Auswirkungen.

Initialisieren und Zurücksetzen des Produkts

In diesem Abschnitt wird erklärt, wie Sie das Produkt initialisieren oder zurücksetzen.

■ Initialisieren

Initialisierung bezieht sich auf den Vorgang, dieses Produkt auf seine Werkseinstellungen zurückzusetzen. Führen Sie die folgenden Schritte aus, um das Produkt zu initialisieren.

1 Schalten Sie das Produkt aus (in den Standby-Modus versetzen).

2 Halten Sie die Taste [INITIALIZE] an der Rückwand etwa 5 Sekunden lang gedrückt.

Die Anzeige [MusicCast] blinkt zweimal.

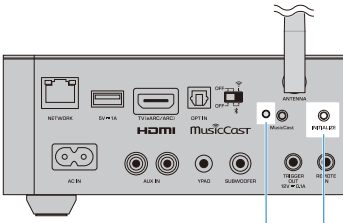

Taste [INITIALIZE]

[MusicCast]-Anzeige

3 Schalten Sie das Gerät ein.

Damit ist der Initialisierungsvorgang abgeschlossen.

■ Durchführung einer zwangsweisen Rücksetzung

Das Erzwingen eines Neustarts des Produkts wird als zwangsweise Rücksetzung bezeichnet. Wenn das Produkt aus irgendeinem Grund nicht mehr reagiert, kann die Durchführung einer zwangsweisen Rücksetzung das Problem möglicherweise beheben.

Um eine zwangsweise Rücksetzung durchzuführen, gehen Sie wie folgt vor.

1 Drehen Sie den Netzschalter an der Frontblende gegen den Uhrzeigersinn, um ihn auf die Markierung [⏻] auszurichten, und lassen Sie ihn dort, und warten Sie etwa 10 Sekunden lang.

2 Bringen Sie den Netzschalter wieder in die Mittelstellung.

3 Schalten Sie das Gerät ein.

Drehen Sie den Netzschalter im Uhrzeigersinn, um ihn auf die Markierung [|] auszurichten, und bringen Sie ihn dann wieder in die Mittelstellung, oder drücken Sie die Taste [⏻] auf der Fernbedienung.

Damit ist der Vorgang der zwangsweisen Rücksetzung abgeschlossen.

HINWEIS

Die zwangsweise Rücksetzung wird auch durchgeführt, wenn Sie den Netzstecker aus der Steckdose ziehen und dann wieder einstecken.

FIRMWARE-AKTUALISIERUNG

Aktualisierung der Firmware über die App

Die Aktualisierung der Firmware wird bereitgestellt, um dieses Produkt durch neue Funktionen zu erweitern oder Leistungsprobleme zu beheben. Näheres über Firmware-Aktualisierungen finden Sie auf der Yamaha-Website.

Wenn dieses Produkt mit dem MusicCast-Netzwerk verbunden ist, erscheint eine Meldung in der App „MusicCast Controller“, wenn eine neue Firmware-Aktualisierung bereitsteht. Folgen Sie den Anweisungen auf dem Bildschirm, um die Firmware zu aktualisieren.

ACHTUNG

- Während der Firmware-Aktualisierung dürfen Sie das Produkt nicht bedienen oder sein Netzkabel oder das Netzwerkkabel abziehen. Wenn der Vorgang unterbrochen wird, kann das Produkt unbrauchbar werden. In diesem Fall muss das Produkt gewartet werden.

HINWEIS

Abhängig vom Netzwerkverbindungsstatus kann die Firmware-Aktualisierung fehlschlagen. Warten Sie in solchen Fällen eine Weile und versuchen Sie es erneut, oder führen Sie die Aktualisierung mit einem USB-Flash-Laufwerk durch.

Verwandte Links

„Aktualisierung der Firmware mit einem USB-Flash-Laufwerk“ (S. 63)

Aktualisierung der Firmware mit einem USB-Flash-Laufwerk

Wenn dieses Produkt nicht mit dem Internet verbunden ist oder die Internetverbindung zu langsam ist, aktualisieren Sie die Firmware stattdessen mit einem USB-Flash-Laufwerk. Wenn Sie das Gerät zur Durchführung der Aktualisierung bedienen, beachten Sie dabei die Informationsanzeige an der Frontblende.

Verwenden Sie ein USB-Flash-Laufwerk, das die folgenden Anforderungen erfüllt:

- Unterstützt Mass Storage Class
- In FAT16 oder FAT32 formatiert
- Verschlüsselungsfunktion ist deaktiviert
- Enthält keine Daten (leer)

ACHTUNG

- Während der Firmware-Aktualisierung dürfen Sie das Produkt nicht bedienen oder sein Netzkabel oder das Netzwerkkabel abziehen. Wenn der Vorgang unterbrochen wird, kann das Produkt unbrauchbar werden. In diesem Fall muss das Produkt gewartet werden.

1 Laden Sie die Firmware herunter.

Für weitergehende Informationen besuchen Sie die Produktinformationsseite auf der Yamaha-Website.

2 Entpacken Sie die heruntergeladene komprimierte Datei.

3 Speichern Sie die Firmware-Datei „000xxx-xxxx.bin“ auf dem USB-Flash-Laufwerk.

Speichern Sie die Datei im obersten Ordner (Stammverzeichnis) des USB-Flash-Laufwerks. Benennen Sie die Datei beim Speichern nicht um.

4 Ziehen Sie den Netzstecker aus der Steckdose.

5 Stecken Sie das USB-Flash-Laufwerk in die USB-Buchse auf der Rückseite dieses Produkts.

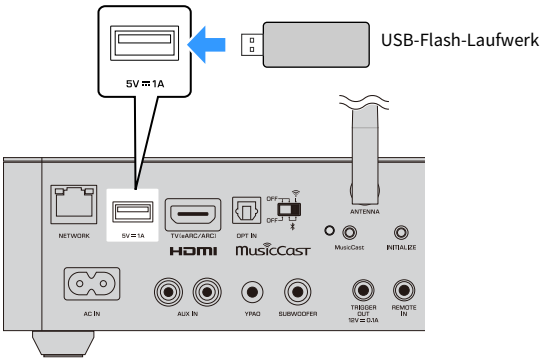

6 Halten Sie die Taste [MusicCast] auf der Rückseite gedrückt und stecken Sie den Netzstecker in die Steckdose.

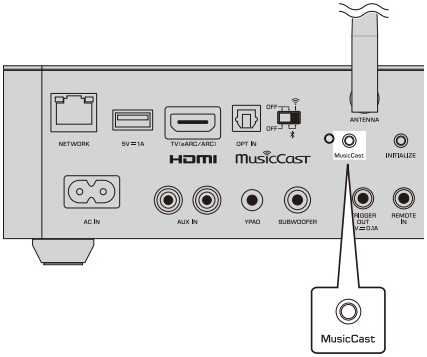

[MusicCast] Taste

7 Drücken Sie die Taste [PLAY/PAUSE].

Die Firmware-Aktualisierung beginnt und „Updating..“ erscheint auf der Informationsanzeige. Selbst wenn Sie die Taste [PLAY/PAUSE] nicht drücken, beginnt die Aktualisierung nach kurzer Zeit automatisch.

Schalten Sie während der Firmware-Aktualisierung niemals die Stromversorgung aus.

Wenn die Firmware-Aktualisierung abgeschlossen ist, erscheint „Update Success“ auf der Informationsanzeige und das Produkt startet automatisch neu.

Während das Produkt neu startet, wird „Warming Up..“ angezeigt. Wenn der Neustart abgeschlossen ist, erlischt diese Meldung auf der Anzeige und das Gerät ist eingeschaltet.

Die Aktualisierung ist damit abgeschlossen. Ziehen Sie das USB-Flash-Laufwerk aus der USB-Buchse ab.

Wenn „Update Failed“ auf der Informationsanzeige erscheint, führen Sie den Vorgang ab Schritt 1 erneut durch.

PROBLEMBEHEBUNG

Bevor Sie eine Fehlfunktion annehmen

Wenn Sie eine Fehlfunktion vermuten, überprüfen Sie zuerst die folgenden Punkte

- Der/die Netzstecker dieses Produkts, der angeschlossenen Audiogeräte (CD-Player usw.) und des Fernsehers sind fest in die Steckdosen eingesteckt.
- Dieses Produkt, der Subwoofer, die angeschlossenen Audiogeräte (CD-Player usw.) und der Fernseher sind eingeschaltet.
- Alle Verbindungskabel zwischen den Geräten sitzen fest in den Buchsen.

Probleme mit Stromversorgung, System und/oder Fernbedienung

Die Stromversorgung kann nicht eingeschaltet werden

● **Die Schutzschaltung wurde 3-mal hintereinander ausgelöst.**

Wenn die Netzanzeige an der Frontblende des Produkts blinkt, wenn Sie versuchen, das Gerät einzuschalten, wurde die Schutzschaltung aktiviert und das Gerät kann nicht eingeschaltet werden. Wenden Sie sich zur Reparatur bitte an ein autorisiertes Servicezentrum.

Das Gerät schaltet sich plötzlich aus

● **Die Schutzschaltung wurde aktiviert (wenn die Netzanzeige an der Frontblende blinkt).**

Nachdem Sie sich vergewissert haben, dass das Netzkabel ordnungsgemäß angeschlossen ist, schalten Sie das Gerät wieder ein.

Wenn sich das Produkt wiederholt ausschaltet, ziehen Sie das Netzkabel aus der Steckdose und wenden Sie sich an ein autorisiertes Kundendienstzentrum.

● **Der Einschlaf-Timer war aktiviert.**

Schalten Sie das Gerät wieder ein und starten Sie die Wiedergabe. Weitere Einzelheiten finden Sie im Folgenden.

・„Einstellungsübersicht“ (S. 56)

● **Die Bereitschaftsautomatik wurde aktiviert, da die eingestellte Zeitdauer verstrichen ist, ohne dass das Produkt bedient wurde.**

Um die Bereitschaftsautomatik zu deaktivieren, stellen Sie „Auto Power Standby“ auf „Aus“. Weitere detaillierte Informationen finden Sie im folgenden Abschnitt.

・„Einstellungsübersicht“ (S. 56)

● **Die Lautstärke wurde zu stark erhöht, wodurch die Schutzschaltung ausgelöst wurde.**

Senken Sie die Lautstärke.

Das Produkt reagiert nicht auf Bedienungen

● **Der interne Mikrocomputer ist aufgrund eines externen Stromschlags (z. B. durch Blitzschlag oder übermäßige statische Elektrizität) oder aufgrund eines Abfalls der Versorgungsspannung hängen geblieben.**

Ziehen Sie das Netzkabel aus der Steckdose, warten Sie mindestens 15 Sekunden lang und schließen Sie es dann wieder an. Schalten Sie dann das Gerät ein.

Wenn das Problem weiterhin besteht, versuchen Sie eine „zwangsweise Rücksetzung“ durchzuführen.

・„Initialisieren und Zurücksetzen des Produkts“ (S. 60)

Dieses Produkt kann nicht mit der Fernbedienung bedient werden

● **Sie befindet sich außerhalb des Betriebsbereichs.**

Versuchen Sie eine Bedienung innerhalb des Betriebsbereichs. Weitere Einzelheiten finden Sie im Folgenden.

・„Vorbereiten der Fernbedienung“ (S. 10)

● **Die Batterien sind leer.**

Ersetzen Sie die Batterien durch neue.

- **Starkes Licht oder Sonneneinstrahlung trifft auf den Fernbedienungssignalempfänger am Hauptgerät.**
  Ändern Sie die Lichtbedingungen oder die Ausrichtung des Produkts.

Die Informationsanzeige ist aus

- **Die Stromversorgung ist ausgeschaltet.**
  Prüfen Sie den Anschluss des Netzkabels und schalten Sie dann das Gerät ein.
- **Da über einen bestimmten Zeitraum keine Bedienung erfolgte, wurde die Informationsanzeige gedimmt oder ausgeschaltet.**
  Führen Sie eine Bedienung aus.
  ・„Informationsanzeige“ (S. 15)

Probleme mit dem Ton

Kein Ton

● **Es gibt ein Problem mit der HDMI-Verbindung (zum Beispiel kein Ton vom über HDMI angeschlossenen Fernseher).**

Weitere detaillierte Informationen finden Sie im folgenden Abschnitt.

- „Probleme mit dem Fernseher-Anschluss (HDMI)“ (S. 70)

● **Es ist eine andere Eingangsquelle ausgewählt.**

Verwenden Sie die Eingangswahltaste auf der Fernbedienung, um die korrekte Eingangsquelle auszuwählen. Weitere detaillierte Informationen finden Sie im folgenden Abschnitt.

- „Auswählen einer Eingangsquelle“ (S. 37)

● **Das Produkt empfängt ein Eingangssignal, das es nicht wiedergeben kann.**

Dieses Produkt kann gewisse Audioformate nicht wiedergeben. Prüfen Sie, ob das Signal abspielbar ist.

Hinweise zu unterstützten Dateiformaten, HDMI-Audioformaten und unterstützten Codec-Formaten finden Sie in den nachstehend angeführten Abschnitten.

- „Abspielbare Dateiformate (Netzwerk/USB)“ (S. 81)
- „Wiedergabe von Fernsehton über dieses Produkt“ (S. 41)
- „Technische Daten“ (S. 84)

● **Ein Kabel, das dieses Produkt mit einem Audiogerät verbindet, ist beschädigt.**

Wenn Sie die Anschlüsse überprüfen und sie in Ordnung zu sein scheinen, ersetzen Sie das Kabel durch ein anderes.

● **Der Ton ist stumm geschaltet.**

Drücken Sie die Stummschalttaste [🔇] auf der Fernbedienung, um die Stummschaltung aufzuheben.

● **Der Lautsprecher ist nicht richtig angeschlossen.**

Überprüfen Sie die Anschlüsse am Lautsprecher.

- „Anschließen der Lautsprecher“ (S. 19)

Es wird kein Ton vom Subwoofer ausgegeben

● **Der Subwoofer ist nicht eingeschaltet oder nicht ordnungsgemäß angeschlossen.**

Schalten Sie die Stromversorgung des Subwoofers ein. Prüfen Sie außerdem, ob er ordnungsgemäß angeschlossen ist.

- „Anschließen eines Subwoofers“ (S. 21)

● **Die Lautstärke des Subwoofers ist extrem niedrig.**

Stellen Sie die Lautstärke am Subwoofer selbst ein.

● **Die Bereitschaftsautomatik des Subwoofers (zum automatischen Ausschalten der Stromversorgung (Standby)) wurde aktiviert.**

Deaktivieren Sie die Bereitschaftsautomatik oder stellen Sie die Ansprechempfindlichkeit am Subwoofer selbst ein.

Klang ist verzerrt

● **Die Lautstärke ist zu laut.**

Senken Sie die Lautstärke.

Tonaussetzer (bei Verwendung eines Drahtlosnetzwerks)

● **Elektromagnetische Wellen von einem Mikrowellenherd oder anderen drahtlosen Geräten stören die drahtlose Kommunikation.**

Schalten Sie diese Geräte aus, oder stellen Sie sie weiter entfernt von diesem Produkt und dem WLAN-Router auf. Sollte Ihr WLAN-Router das 5-GHz-Frequenzband unterstützen, legen Sie die Verbindung auf das 5-GHz-Band.

Lautstärke lässt sich nicht erhöhen

● **Die maximale Lautstärke wurde auf einen zu niedrigen Wert eingestellt.**

Verwenden Sie „Lautstärkeeinstellungen“ in der „MusicCast Controller“-App, um die maximale Lautstärkebegrenzung anzupassen. Weitere detaillierte Informationen finden Sie im folgenden Abschnitt.

・„Einstellungsübersicht“ (S. 56)

Die Lautstärke ist für eine bestimmte Eingangsquelle zu niedrig (oder zu hoch)

● **Es gibt einen Unterschied im Lautstärkepegel zwischen Eingangsquellen.**

Verwenden Sie „Eingangspegel“ in der „MusicCast Controller“-App, um die Lautstärke für jede Eingangsquelle einzeln anzupassen.

Probleme mit dem Fernseher-Anschluss (HDMI)

Für diesen Punkt sind möglicherweise Einstellungen auf der Fernsehseite erforderlich. Detaillierte Informationen finden Sie in der Bedienungsanleitung des Fernsehers.

Fernsehton wird nicht von diesem Produkt ausgegeben

- **Das HDMI-Kabel ist nicht an einer eARC- oder ARC-kompatiblen HDMI-Buchse eines Fernsehers angeschlossen.**

  Wenn der Fernseher über mehrere HDMI-Eingangsbuchsen verfügt, vergewissern Sie sich, dass er mit einer gekennzeichneten „eARC/ARC“ oder „ARC“ verbunden ist.

- **Die eARC-Funktion des Fernsehers ist deaktiviert (bei eARC-kompatiblen Fernsehern).**

  Aktivieren Sie die eARC-Funktion in den Einstellungen des Fernsehers.

- **Die HDMI-Steuerungsfunktion des Fernsehers ist deaktiviert (nur bei Fernsehern, die ARC unterstützen).**

  Aktivieren Sie die HDMI-Steuerungsfunktion am Fernseher.

- **Der Fernseher ist so konfiguriert, dass der Ton von den eigenen Lautsprechern ausgegeben wird.**

  Ändern Sie die Audio-Ausgabeeinstellung des Fernsehers so, dass der Fernsehton nicht von den Fernsehlautsprechern, sondern vom externen Gerät (diesem Produkt) ausgegeben wird.

- **Das vom Fernseher ausgegebene Audioformat ist nicht korrekt eingestellt.**

  Über die [TV(eARC/ARC)]-Buchse dieses Produkts kann nur PCM 2-Kanal-Audio wiedergegeben werden. Überprüfen Sie die Einstellungen an Ihrem Fernseher und stellen Sie das Audioformat für die eARC/ARC-Ausgabe auf das PCM 2-Kanal-Format ein.

- **Der über HDMI-Kabel angeschlossene Fernseher ist nicht eARC- oder ARC-kompatibel.**

  Verbinden Sie dieses Produkt über ein HDMI-Kabel mit einem Fernseher, der eARC oder ARC unterstützt. Weitere Einzelheiten finden Sie im Folgenden.

  ・„Anschließen eines Fernsehers“ (S. 22)

Selbst wenn Sie dieses Produkt als Eingangsquelle am Fernseher wählen, wird kein Bild angezeigt

- **Dieses Produkt gibt kein Videosignal (wie Inhalte oder Einstellungsbildschirme) oder Audio an den Fernseher aus.**

Das Gerät schaltet sich nicht gemeinsam mit dem Fernseher ein

- **Die Einstellung der HDMI-Steuerung dieses Produkts ist auf „Aus“ eingestellt.**

  Stellen Sie HDMI-Steuerung auf „Auto“ oder „Ein“. Weitere detaillierte Informationen finden Sie im folgenden Abschnitt.

  ・„Einstellungsübersicht“ (S. 56)

- **Die Funktionseinstellungen für die HDMI-Steuerung des Fernsehers sind nicht korrekt.**

  Wenn sich das Produkt nicht gemeinsam mit dem Fernseher einschaltet, ist die Audioausgabe des Fernsehers beim Einschalten möglicherweise auf „Fernseher-Lautsprecher“ eingestellt. Wenn sich das Produkt nicht gemeinsam mit dem Fernseher ausschaltet, ist die Standby-Link-Einstellung (Stromsynchronisierung) des Fernsehers möglicherweise auf „Aus“ eingestellt. Beachten Sie zum Konfigurieren der HDMI-Steuerfunktion die Bedienungsanleitung des Fernsehers.

● **Die Stromsynchronisierung funktioniert nach einem Stromausfall nicht mehr.**

1. Trennen Sie die Netzkabel dieses Produkts und des Fernsehers von der Steckdose und warten Sie etwa 5 Minuten lang.
2. Schließen Sie als Nächstes das Netzkabel an den Fernseher an und warten Sie weitere 5 Minuten.
3. Schließen Sie schließlich das Netzkabel an dieses Produkt an.

Probleme mit Bluetooth

Verbindungsaufbau mit einem Bluetooth-Gerät nicht möglich

● **Die Drahtlosfunktionen dieses Produkts sind deaktiviert.**

Überprüfen Sie den Wireless-Schalter an der Rückwand des Produkts. Stellen Sie den Schalter so ein, dass die Drahtlosfunktionen aktiviert sind.

・„Deaktivieren der Funkfunktionen“ (S. 90)

● **Die Bluetooth-Funktion des Bluetooth-Geräts ist ausgeschaltet.**

Schalten Sie die Bluetooth-Funktion des Bluetooth-Geräts ein.

● **Dieses Produkt kann keine Verbindung zu einem anderen Bluetooth-Gerät herstellen.**

Trennen Sie das aktuell verbundene Bluetooth-Gerät und verbinden Sie mit dem gewünschten Bluetooth-Gerät. Weitere detaillierte Informationen finden Sie im folgenden Abschnitt.

・„Wiedergabe von Audio von einem Bluetooth®-Gerät“ (S. 43)

● **Der Abstand zwischen diesem Produkt und dem Bluetooth-Gerät ist zu groß.**

Bringen Sie das Bluetooth-Gerät näher an dieses Produkt.

● **Störungen durch Geräte (Mikrowellenherd, WLAN usw.), die dasselbe 2,4-GHz-Frequenzband wie Bluetooth verwenden, behindern die drahtlose Kommunikation.**

Verwenden Sie dieses Produkt und/oder das Bluetooth-Gerät weiter entfernt von solchen Geräten. Sollte Ihr WLAN-Router das 5-GHz-Frequenzband unterstützen, legen Sie die Verbindung auf das 5-GHz-Band.

● **Das von Ihnen verwendete Bluetooth-Gerät unterstützt das Profil A2DP und/oder AVRCP nicht.**

Verwenden Sie ein das Profil A2DP und/oder AVRCP unterstützendes Bluetooth-Gerät.

● **Die im Bluetooth-Gerät registrierten Verbindungsinformationen sind aus irgendeinem Grund nicht wirksam.**

Löschen Sie die Verbindungsinformationen des Bluetooth-Geräts und verbinden Sie dieses Produkt erneut mit dem Bluetooth-Gerät.

Bei einer Verbindung über Bluetooth® ist kein Ton zu hören, oder es treten Tonaussetzer auf

● **Die Lautstärke des Bluetooth-Geräts ist zu niedrig.**

Stellen Sie die Lautstärke des Bluetooth-Geräts höher.

● **Das Audioausgabeziel des Bluetooth-Geräts ist nicht auf dieses Produkt eingestellt.**

Stellen Sie das Audioausgabeziel des Bluetooth-Geräts auf dieses Produkt ein.

● **Die Bluetooth-Verbindung wurde getrennt.**

Stellen Sie die Bluetooth-Verbindung erneut her. Weitere detaillierte Informationen finden Sie im folgenden Abschnitt.

・„Wiedergabe von Audio von einem Bluetooth®-Gerät“ (S. 43)

● **Der Abstand zwischen diesem Produkt und dem Bluetooth-Gerät ist zu groß.**

Bringen Sie das Bluetooth-Gerät näher an dieses Produkt.

Probleme mit USB

Das USB-Gerät wird nicht erkannt

- **Das USB-Gerät wurde nicht richtig an die USB-Buchse angeschlossen.**
  Schalten Sie dieses Produkt aus und schließen Sie das USB-Gerät erneut an.
- **Das verwendete USB-Gerät hat ein anderes Format als FAT16/32 oder exFAT.**
  Verwenden Sie ein FAT16/32- oder exFAT-formatiertes USB-Gerät.

Die Ordner und/oder Dateien auf dem USB-Gerät werden nicht angezeigt

- **Die Daten auf dem USB-Gerät sind durch eine Verschlüsselungsfunktion geschützt.**
  Verwenden Sie ein nicht verschlüsseltes USB-Gerät.

Der Inhalt auf dem USB-Gerät wird bei Auswahl seiner Voreinstellungsnummer nicht wiedergegeben

- **Es wurde ein anderes USB-Gerät angeschlossen als zum Zeitpunkt der Speicherung.**
  Schließen Sie das unter der Voreinstellungsnummer gespeicherte USB-Gerät an.
- **Der gespeicherte Inhalt (Dateien) wurde in einen anderen Ordner verschoben.**
  Speichern Sie den Inhalt erneut.
- **Andere Musikdateien wurden zum Ordner hinzugefügt oder aus diesem gelöscht.**
  Wenn die Ordner- oder Dateistruktur geändert wurde, können registrierte Inhalte möglicherweise nicht korrekt abgerufen werden. Speichern Sie den Inhalt erneut.

Dateien auf dem USB-Gerät werden nicht in Folge wiedergegeben

- **Der gewählte Ordner enthält Dateien, die nicht mit diesem Produkt abgespielt werden können.**
  Legen Sie keine Dateien im Wiedergabeordner ab, die nicht mit diesem Produkt abgespielt werden können.
- **Der ausgewählte Ordner enthält mehr als 500 Songs.**
  Bis zu 500 Songs können abgespielt werden. Abhängig von der Ordnerstruktur kann sich die maximale Anzahl der Titel verringern.

Probleme mit dem Netzwerk

Netzwerkfunktionen können nicht verwendet werden

● **Die Drahtlosfunktionen dieses Produkts sind deaktiviert.**

Überprüfen Sie den Wireless-Schalter an der Rückwand des Produkts. Stellen Sie den Schalter so ein, dass die Drahtlosfunktionen aktiviert sind.

・„Deaktivieren der Funkfunktionen“ (S. 90)

● **Netzwerkinformationen (IP-Adresse) wurden nicht richtig erfasst.**

Aktivieren Sie die DHCP-Serverfunktion des Routers.

Über einen WLAN-Router (Access Point) kann keine Verbindung mit dem Internet hergestellt werden

● **Der WLAN-Router ist ausgeschaltet.**

Schalten Sie den WLAN-Router ein.

● **Das Produkt ist zu weit vom WLAN-Router entfernt.**

Stellen Sie den WLAN-Router und/oder dieses Produkt näher zueinander auf.

● **Es befindet sich ein Hindernis zwischen diesem Produkt und dem WLAN-Router.**

Entfernen Sie das Hindernis zwischen diesem Produkt und dem WLAN-Router.

● **Der WLAN-Router ist so konfiguriert, dass er Kanal 14 nutzt.**

Ändern Sie die Einstellungen des WLAN-Routers so, dass er einen der Kanäle von 1 bis 13 verwendet.

● **Der MAC-Adressfilter des WLAN-Routers ist aktiviert.**

Deaktivieren Sie den MAC-Adressfilter des WLAN-Routers.

Das Drahtlosnetzwerk kann nicht gefunden werden

● **Elektromagnetische Wellen von einem Mikrowellenherd oder anderen drahtlosen Geräten stören die drahtlose Kommunikation.**

Schalten Sie diese Geräte aus, oder stellen Sie sie weiter entfernt von diesem Produkt und dem WLAN-Router auf. Sollte Ihr WLAN-Router das 5-GHz-Frequenzband unterstützen, legen Sie die Verbindung auf das 5-GHz-Band.

● **Der Zugang zum Netzwerk ist durch Firewall-Einstellungen Ihres WLAN-Routers (Access Point) eingeschränkt.**

Überprüfen Sie die Firewall-Einstellungen Ihres WLAN-Routers.

Die drahtlose Verbindung wird häufig getrennt oder ist instabil

● **Elektromagnetische Wellen von einem Mikrowellenherd oder anderen drahtlosen Geräten stören die drahtlose Kommunikation.**

Schalten Sie diese Geräte aus, oder stellen Sie sie weiter entfernt von diesem Produkt und dem WLAN-Router auf. Sollte Ihr WLAN-Router das 5-GHz-Frequenzband unterstützen, legen Sie die Verbindung auf das 5-GHz-Band.

● **Das Produkt ist zu weit vom WLAN-Router entfernt.**

Stellen Sie den WLAN-Router und/oder dieses Produkt näher zueinander auf.

● **Es befindet sich ein Hindernis zwischen diesem Produkt und dem WLAN-Router.**

Entfernen Sie das Hindernis zwischen diesem Produkt und dem WLAN-Router.

Ein Medienserver (PC/NAS) kann nicht erkannt werden

● **Die Freigabeeinstellungen des Medienservers sind nicht korrekt.**

Ändern Sie die Freigabeeinstellungen des Medienservers, damit dieses Produkt auf die Ordner des Medienservers zugreifen kann.

● **Der Zugang zum Medienserver ist durch die Einstellungen von Sicherheitssoftware usw. eingeschränkt.**

Überprüfen Sie die Einstellungen der Sicherheitssoftware des Medienservers und/oder des Routers.

● **Dieses Produkt ist nicht mit demselben Netzwerk verbunden wie der Medienserver.**

Überprüfen Sie die Netzwerkverbindungen und/oder die Router-Einstellungen, und verbinden Sie dieses Produkt über das gleiche Netzwerk (gleicher Router) mit dem Medienserver.

Dateien des Medienservers (PC/NAS) werden nicht angezeigt (oder wiedergegeben)

● **Dieses Produkt oder der Medienserver verwenden ein nicht unterstütztes Dateiformat.**

Verwenden Sie Dateiformate, die von sowohl diesem Produkt als auch dem Media-Server unterstützt werden. Im Folgenden finden Sie die von diesem Produkt unterstützten Musikdateiformate.

・„Abspielbare Dateiformate (Netzwerk/USB)“ (S. 81)

Inhalt vom Medienserver (PC/NAS) kann bei Auswahl seiner Voreinstellungsnummer nicht wiedergegeben werden

● **Die Stromversorgung ist ausgeschaltet.**

Vergewissern Sie sich, dass der Medienserver (PC/NAS) eingeschaltet ist.

● **Keine Verbindung mit dem Netzwerk.**

Prüfen Sie die Netzwerkverbindungen und/oder die Router-Einstellungen.

● **Der gespeicherte Inhalt (Dateien) wurde in einen anderen Ordner verschoben.**

Speichern Sie den Inhalt erneut.

● **Andere Musikdateien wurden zum Ordner hinzugefügt oder aus diesem gelöscht.**

In diesem Fall kann der gespeicherte Inhalt unter Umständen nicht abgerufen werden. Speichern Sie den Inhalt erneut.

Wiedergabe von Internetradio nicht möglich

● **Keine Verbindung mit dem Internet.**

Um Internetradio zu hören, muss dieses Produkt mit dem Internet verbunden sein. Prüfen Sie die Netzwerkverbindung.

・„Verbinden mit einem Netzwerk“ (S. 26)

● **Der ausgewählte Internetradiosender ist derzeit nicht verfügbar.**

Es kann sein, dass der Radiosender aufgrund eines senderseitigen Netzwerkfehlers nicht empfangen werden kann, oder dass der Dienst derzeit eingestellt ist. Warten Sie eine Weile und versuchen Sie es erneut oder wählen Sie einen anderen Radiosender aus.

● **Der gewählte Internetradiosender sendet stumm.**

Einige Radiosender senden zu bestimmten Zeiten stumm. In diesem Fall wird der Radiosender zwar empfangen, aber es ist kein Ton zu hören. Warten Sie eine Weile und versuchen Sie es erneut oder wählen Sie einen anderen Radiosender aus.

● **Ein temporärer Netzwerkfehler ist aufgetreten.**

Die Wiedergabe ist aufgrund eines Kommunikationsfehlers möglicherweise nicht möglich. Warten Sie eine Weile und wählen Sie den Radiosender erneut aus.

● **Der Zugang zum Netzwerk ist durch Firewall-Einstellungen des Routers oder von Netzwerkgeräten eingeschränkt.**

Prüfen Sie die Firewall-Einstellungen. Beachten Sie, dass Internetradio nur über den vom jeweiligen Radiosender angegebenen Port wiedergegeben werden kann. Die Portnummer richtet sich nach dem Radiosender.

Dieses Produkt wird bei Verwendung von AirPlay nicht vom iPhone erkannt

● **Sie verwenden einen Router, der mehrere SSIDs unterstützt.**

Die Netzwerkisolierungsfunktion Ihres WLAN-Routers (Access Point) verhindert möglicherweise den Zugriff auf dieses Produkt. Verwenden Sie zum Verbinden Ihres iPhones eine SSID, die den Zugriff auf dieses Produkt erlaubt (versuchen Sie, eine Verbindung mit der primären SSID herzustellen).

Musik wird über AirPlay nicht wiedergegeben

● **Sie versuchen Musik zu hören, die von Ihrem iPhone nicht wiedergegeben werden kann.**

Vergewissern Sie sich, dass die Dateien abspielbar sind. Wenn selbst auf dem iPhone eine Wiedergabe nicht möglich ist, sind möglicherweise die Musikdaten oder der Speicherbereich defekt.

Dieses Produkt wird nicht von der dedizierten App auf dem Mobilgerät erkannt

● **Dieses Produkt ist nicht mit demselben Netzwerk verbunden wie das Mobilgerät.**

Überprüfen Sie die Netzwerkeinstellungen und/oder die Router-Einstellungen und stellen Sie eine Verbindung mit demselben Netzwerk her.

● **Sie verwenden einen Router, der mehrere SSIDs unterstützt.**

Die Netzwerkisolierungsfunktion Ihres WLAN-Routers (Access Point) verhindert möglicherweise den Zugriff auf dieses Produkt. Verwenden Sie zum Verbinden Ihres Mobilgeräts eine SSID, die den Zugriff auf dieses Produkt erlaubt (versuchen Sie, eine Verbindung mit der primären SSID herzustellen).

Aktualisieren der Firmware über das Netzwerk nicht möglich

● **Ihre Netzwerkverbindung ist schlecht.**

Warten Sie eine Weile und versuchen Sie es dann erneut.

Fehleranzeige

Wenn ein Fehler in diesem Produkt auftritt, werden die folgenden Hinweise auf der Informationsanzeige oder dem Display eingeblendet. Führen Sie die entsprechende Korrekturmaßnahme je nach Fehlertyp durch.

■ Fehleranzeigen auf der Informationsanzeige

Display	Fehlerbeschreibung und Korrekturmaßnahme
Version Error	Die Firmware-Aktualisierung ist möglicherweise fehlgeschlagen. Führen Sie die Aktualisierung erneut durch. Abhängig vom Netzwerkverbindungsstatus kann die Aktualisierung fehlschlagen. Warten Sie in solchen Fällen eine Weile und versuchen Sie es erneut, oder führen Sie die Aktualisierung mit einem USB-Flash-Laufwerk durch. Informationen zu Aktualisierungen mit einem USB-Flash-Laufwerk finden Sie auf der Produktseite der Yamaha-Website.

■ Fehlerhinweise an den Anzeigen

Frontblende

Anzeige	Display	Fehlerbeschreibung und Korrekturmaßnahme
Netzanzeige	Blinkt weiß	Die Schutzschaltung dieses Produkts wurde aktiviert. Ziehen Sie das Netzkabel aus der Steckdose, warten Sie mindestens 15 Sekunden lang und schließen Sie es dann wieder an. Schalten Sie dann das Gerät ein. Sollte das Problem fortbestehen, wenden Sie sich an ein autorisiertes Kundendienstzentrum.

Kundendienst

Für Serviceanfragen oder andere Anfragen wenden Sie sich bitte an eine der folgenden Stellen:

- Kunden in Japan
  Wenden Sie sich bitte an den Händler, bei dem das Produkt gekauft wurde, oder an das in der beiliegenden Sicherheitshandbuch aufgeführte Reparatur-Beratungszentrum.
- Kunden außerhalb Japans
  Bitte wenden Sie sich an den nächsten autorisierten Yamaha-Händler oder das nächste Service-Center.
  https://manual.yamaha.com/audio/address_list/

TECHNISCHE DATEN

Unterstützte Geräte und Formate

Unterstützte Bluetooth-Geräte

Informationen zu Bluetooth-Geräten, die mit diesem Produkt verbunden werden können, finden Sie im folgenden Abschnitt.

- Dieses Produkt kann eine Verbindung zu Bluetooth-Geräten herstellen, die die Profile A2DP und AVRCP unterstützen.
- Bluetooth-Verbindungen sowie alle in dieser Anleitung beschriebenen Funktionen und Leistungen werden nicht für alle Bluetooth-Geräte garantiert.

Unterstützte USB-Geräte

Die folgenden Typen von USB-Geräten werden von diesem Produkt unterstützt:

- USB-Flash-Laufwerke, die in FAT16, FAT32 oder exFAT formatiert sind.
  Schließen Sie keine anderen USB-Geräte an.
- USB-Geräte mit Verschlüsselungsfunktion werden nicht unterstützt.
- Yamaha garantiert nicht die Kompatibilität mit allen USB-Geräten.

Abspielbare Dateiformate (Netzwerk/USB)

Für Audio, das über eine Netzwerkverbindung empfangen oder von einem USB-Gerät abgespielt wird, sind die abspielbaren Dateiformate in der folgenden Tabelle aufgeführt.

Datei	Sampling-Frequenz (kHz)	Anzahl der Quantisierungsbits (Bit)	Bitrate (kbps)	Anzahl der Kanäle	Unterstützung für lückenlose Wiedergabe
WAV*	32/44,1/48/88,2/96/176,4/192/352,8/384	16/24/32	-	1/2	○
MP3	32/44,1/48	-	8 bis 320	1/2	-
WMA	32/44,1/48	-	8 bis 320	1/2	-
MPEG-4 AAC	32/44,1/48	-	8 bis 320	1/2	-
FLAC	32/44,1/48/88,2/96/176,4/192/352,8/384	16/24	-	1/2	○
ALAC	32/44,1/48/88,2/96	16/24	-	1/2	○
AIFF	32/44,1/48/88,2/96/176,4/192/352,8/384	16/24/32	-	1/2	○
DSD (DSF/DIFF)	2,8 MHz (DSD64)/5,6 MHz (DSD128)/11,2 MHz (DSD256)	1	-	1 (nur DIFF)/2	-

* Nur lineares PCM Format.

- Die Dateiformate, die wiedergegeben werden können, hängen von der Server-Software ab, die auf dem Medienserver (PC/NAS) installiert ist. Weitere Einzelheiten entnehmen Sie bitte der Bedienungsanleitung der Server-Software.
- Durch DRM (Digital Rights Management) geschützte Dateien können nicht wiedergegeben werden.

Marken und Lizenzen

Die folgenden Marken und Lizenzen werden in dieser Anleitung verwendet.

Dieses Wireless Streaming Amplifier unterstützt AirPlay. iOS 11.4 oder neuer ist erforderlich.

Die „Works with Apple“ Kennzeichnung bedeutet, dass das betreffende Zubehörteil speziell für die in der Kennzeichnung angegebene Technologie vorgesehen ist und vom Entwickler die Erfüllung der Apple-Leistungsstandards bescheinigt wird.

Apple, AirPlay, Apple TV, Apple Watch, iPad, iPad Air, iPad Pro, iPhone, Lightning und iTunes sind Warenzeichen von Apple Inc., registriert in den USA und anderen Ländern und Regionen.

In Japan wird das Warenzeichen „iPhone“ mit Lizenz von Aiphone Co., Ltd. verwendet.

App Store

App Store ist eine Dienstleistungsmarke von Apple Inc., eingetragen in den USA und anderen Ländern.

Verwenden Sie Ihr Smartphone, Tablet oder Ihren Computer als Fernbedienung für Spotify. Besuchen Sie spotify.com/connect, um zu erfahren, wie das geht.

Die Spotify-Software unterliegt Lizenzen Dritter, zu finden unter:

www.spotify.com/connect/third-party-licenses

„Roon Ready“ bedeutet, dass Yamaha die Streaming-Technologie von Roon verwendet, um eine unglaubliche Benutzeroberfläche, eine einfache Einrichtung, hochstabile Zuverlässigkeit im täglichen Betrieb und ein Höchstmaß an Audioleistung ohne Kompromisse zu bieten.

Die Begriffe HDMI, HDMI High-Definition Multimedia Interface, HDMI-Aufmachung (HDMI Trade Dress) und die HDMI-Logos sind Marken oder eingetragene Marken von HDMI Licensing Administrator, Inc.

Android™ Google Play

Android, Google Play und Google Cast sind Marken von Google LLC.

Das Wi-Fi CERTIFIED™-Logo und das Wi-Fi Protected Setup-Logo sind eingetragene Warenzeichen von Wi-Fi Alliance®.

Wi-Fi, Wi-Fi CERTIFIED, Wi-Fi Protected Setup, WPA2 und WPA3 sind Warenzeichen oder eingetragene Warenzeichen von Wi-Fi Alliance®.

Die Bluetooth®-Wortmarke und -Logos sind eingetragene Warenzeichen im Eigentum von Bluetooth SIG, Inc., und die Benutzung solcher Marken durch Yamaha Corporation erfolgt unter Lizenz. Andere Warenzeichen und Handelsnamen sind Eigentum des jeweiligen Inhabers.

MusicCast ist ein Warenzeichen oder eingetragenes Warenzeichen von Yamaha Corporation.

GPL/LGPL

Dieses Produkt verwendet GPL/LGPL Open-Source-Software in bestimmten Sektionen. Sie haben das Recht, nur diesen Open-Source-Code zu erhalten, zu duplizieren, zu modifizieren und zu verteilen. Informationen über GPL/LGPL Open-Source-Software, wie Sie diese erhalten und die GPL/LGPL-Lizenz, erhalten Sie auf der Website von Yamaha Corporation.

(https://download.yamaha.com/sourcecodes/musiccast/).

Lizenzen

Informationen zu Lizenzen von Fremdsoftware, die in diesem Produkt verwendet wird, finden Sie unter:

http://(IP address of this product*)/licenses.html

* Die IP-Adresse dieses Produkts wird mit MusicCast Controller geprüft.

Technische Daten

Nachstehend sind die technischen Daten dieses Produkts aufgeführt.

Grundfunktionen

Endstufe

• Typ	Digitalverstärker
• Anzahl der Kanäle	2 Kanäle
• Mindest-Lautsprecherimpedanz	4 Ω

Audiofunktionen

• Klangregelung (BASS/TREBLE)	±6 dB/0,5-dB-Schritte
• Lautstärke	0 (Stumm) bis 100/in Schritten von 1

Audiotechnologien

YPAO (automatische Raumkalibrierung)

- PEQ
- Reflected Sound Control (R.S.C.)
- YPAO-Lautstärke

Sonstige

- Dialogpegel
- Monauraler Downmix

HDMI-Funktionen

HDMI-Steuerung (CEC/ARC-Funktion)

- CEC-Standby EIN (Stromsynchronisation mit dem Fernseher)
- Lautstärkeregelung (Lauter/Leiser/Stumm) gekoppelt mit der Fernseherlautstärke
- eARC/ARC (Unterstützte Audioformate: 2-Kanal-PCM 192 kHz 24-Bit)

Netzwerkfunktionen

Streamingdienste

- Server (PC-Client-Funktion)
- Net Radio (Internetradio)
- Podcasts
- MusicCast Link
- AirPlay
- Spotify
- TIDAL
- Roon Ready
- Qobuz Connect
- Google Cast

Wi-Fi-Funktion

- WLAN-Standards: IEEE802.11 a/b/g/n/ac/ax
- Funkfrequenzbänder: 2,4 GHz/5 GHz
- Unterstützte Sicherheitsprotokolle: WPA2-PSK, WPA3-SAE
- Unterstützt WPS (Wi-Fi Protected Setup)
- Unterstützt WAC (Wireless Accessory Configuration)

Bluetooth-Funktionen

- Technische Daten: Bluetooth Ver. 5.3
- Funkfrequenz: 2,4 GHz
- Wireless-Ausgang: Bluetooth Klasse 1
- Unterstützte Profile: A2DP, AVRCP
- Unterstützte Codecs: SBC, AAC
- Schutz der Inhalte: SCMS-T

Eingangs-/Ausgangsbuchsen

Audio-Eingangsbuchsen

- Analoges Audiosignal
  - Stereo (Cinch) × 1
- Digitales Audiosignal
  (nur PCM 2-Kanal, unterstützte Frequenzen: 32 kHz/44,1 kHz/48 kHz/88,2 kHz/96 kHz/176,4 kHz/192 kHz)
  - Optisch × 1

Audio-Ausgangsbuchsen

- Lautsprecherausgang × 1 (links/rechts)
- Subwoofer-Vorverstärkerausgang (Cinch) × 1

Buchse USB

- USB (Typ A) × 1

NETWORK-Buchse

- NETWORK (kabelgebunden) × 1 (100Base-TX/10Base-T)

Buchse HDMI

- HDMI × 1

Weitere Buchsen

- Trigger-Ausgangsbuchse × 1
- YPAO-Mikrofonbuchse × 1
- Remote-Eingangsbuchse × 1

Audiosektion

Nennausgangsleistung (AES-17 20 kHz LPF)	
• 2 Kanäle betrieben (20 Hz bis 20 kHz, 0,06% Klirrfaktor, 4 Ω/6 Ω/8 Ω)	105 W + 105 W/70 W + 70 W/55 W + 55 W
• 2 Kanäle betrieben (1 kHz, 0,9% Klirrfaktor, 8 Ω)	65 W + 65 W
• 1 Kanal betrieben (1 kHz, 0,9% Klirrfaktor, 4 Ω/6 Ω/8 Ω)	130 W/90 W/70 W
Maximale effektive Ausgangsleistung (JEITA, 1 kHz, 10% Klirrfaktor)	
• 1 Kanal betrieben (4 Ω/6 Ω/8 Ω)	165 W/110 W/85 W
Gesamtklirrfaktor (AES-17, 20 kHz LPF, 20 Hz bis 20 kHz)	
• SP OUT	0,02% Klirrfaktor
Frequenzgang (1 kHz +0/-3 dB)	
• SP OUT (OPT/HDMI/USB IN)	10 Hz bis 38 kHz
SP OUT (AUX IN)	10 Hz bis 38 kHz
Signal-Rauschabstand (AES-17, 20 kHz LPF, IHF-A)	
• OPT/USB/Bluetooth IN	110 dB
• AUX IN	98 dB
Nennausgangsspannung/Ausgangsimpedanz	
• PRE OUT SUBWOOFER (30 Hz L=R)	4,0 V/470 Ω
Lautstärkeeinstellung	
• Unterstützter Ausgang	SPEAKER OUT
• Einstellbarer Bereich	0 (Stumm) bis 100 (Maximum)/in Schritten von 1
Equalizer-Charakteristik	
• Bass	
Einstellbarer Bereich	±6 dB/0,5-dB-Schritte
Mittenfrequenzen	350 Hz
• Höhen	
Einstellbarer Bereich	±6 dB/0,5-dB-Schritte
Mittenfrequenzen	3,5 kHz
Tiefpass-Übernahmefrequenz	
• Grenzfrequenz	40 Hz/60 Hz/80 Hz/90 Hz/100 Hz/ 110 Hz/120 Hz/160 Hz/200 Hz
• Tiefpassfilter	24 dB/Okt.
Maximal zulässiges Eingangssignal	
• 1 kHz 0,5% Klirrfaktor AUX IN	2,4 V oder mehr

Allgemeines

Netzspannung/-frequenz	
• [Modelle für USA und Kanada]	120 V Wechselstrom, 60 Hz
• [Modell für Australien]	230 bis 240 V Wechselstrom, 50 Hz
• [Modelle für Großbritannien und Europa]	230 V Wechselstrom, 50 Hz
Leistungsaufnahme	68 W
Leistungsaufnahme im Standby-Modus	
• HDMI-Steuerung Ein	
• Netzwerk-Bereitschaft Aus, Bluetooth-Bereitschaft Aus	2,0 W
• HDMI-Steuerung Aus	
• Netzwerk-Bereitschaft Ein (kabelgebunden), Bluetooth-Bereitschaft Ein	2,0 W
Netzwerk-Bereitschaft Ein (WLAN), Bluetooth-Bereitschaft Ein	2,0 W
• Netzwerk-Bereitschaft Ein (kabelgebunden), Bluetooth-Bereitschaft Aus	2,0 W
Netzwerk-Bereitschaft Ein (WLAN), Bluetooth-Bereitschaft Aus	2,0 W
• Netzwerk-Bereitschaft Aus, Bluetooth-Bereitschaft Aus	0,5 W
Abmessungen (B × H × T)	220 × 73 × 267 mm
Referenzabmessungen (B × H × T)	
• Mit stehender Antenne	220 × 155 × 267 mm
Gewicht	2,6 kg

HINWEIS

Dieses Dokument basiert auf den neuesten Spezifikationen zum Zeitpunkt der Veröffentlichung. Die neueste Version steht auf der Yamaha-Website zum Download bereit.

Über die Netzwerkfunktionen

Weitere Netzwerkfunktionen

Zusätzlich zu den in dieser Anleitung beschriebenen Funktionen ist dieses Produkt mit den folgenden netzwerkfähigen Funktionen ausgestattet.

Funktionen

- Web Settings
- Unterstützung des Simple Device Discovery Protocol (SDDP)

■ Web Settings

Einige Funktionen dieses Produkts können über einen Webbrowser konfiguriert werden.

Auf dem Bildschirm Web Settings können Sie Einstellungen ändern und Lizenzinformationen für dieses Produkt anzeigen. Wählen Sie im Einstellungsmenü der dedizierten App „MusicCast Controller“ die Option „Externe Funktionen/Erweiterte Einstellungen“ aus.

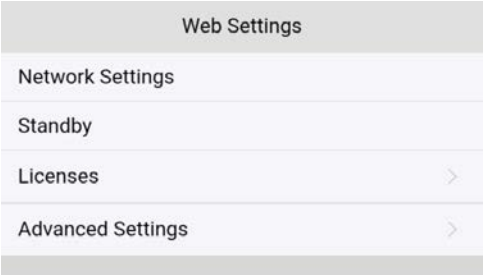

Auf dem Bildschirm Web Settings können Sie die folgenden Einstellungen anzeigen und ändern.

Network Settings

Konfigurieren Sie die Netzwerkverbindungseinstellungen (kabelgebunden/drahtlos, DHCP/IP-Adresse usw.).

Standby

Hiermit werden der Netzwerk-Bereitschaftsmodus (Aus, Ein, Auto) und der Bluetooth-Bereitschaftsmodus (Aus, Ein) eingestellt.

Licenses

Hier werden die Texte für verschiedene Lizenzen angezeigt.

Advanced Settings

Dies ermöglicht die Konfiguration erweiterter Einstellungen und das Anzeigen detaillierterer Informationen.

■ Unterstützung des Simple Device Discovery Protocol (SDDP)

Dieses Produkt unterstützt das Simple Device Discovery Protocol (SDDP). SDDP ist ein automatisches Geräteerkennungsprotokoll, das in Heimautomationssystemen verwendet wird. Wenn in einem Control4-System ein neues kompatibles Gerät mit dem Netzwerk verbunden wird, wird es automatisch erkannt und identifiziert, was die Einrichtung vereinfacht.

Weitere Informationen zu Control4 finden Sie unter der folgenden URL.

https://www.control4.com/

Deaktivieren der Funkfunktionen

Dieses Produkt verfügt über die folgenden Funkfunktionen. Diese Funktionen können durch Ändern der Einstellungen deaktiviert werden.

Funktionen

- Wi-Fi
- Bluetooth

HINWEIS

- Normalerweise ist es nicht erforderlich, diese Einstellungen zu ändern. Ändern Sie die Einstellungen nur, wenn Sie die drahtlose Kommunikation deaktivieren möchten.
- Die Bluetooth-Funktion kann nicht unabhängig deaktiviert werden.

■ Deaktivieren der Wi-Fi/Bluetooth-Funktion

Befolgen Sie die folgenden Schritte, um den Wireless-Schalter an der Rückwand dieses Produkts in die gewünschte Position zu bringen.

1 Schalten Sie das Produkt aus (in den Standby-Modus versetzen).

2 Ziehen Sie das Netzkabel aus der Steckdose.

3 Stellen Sie den Wireless-Schalter in die gewünschte Position.

Siehe die „Tabelle der Wireless-Schaltereinstellungen“ unten.

4 Schließen Sie das Netzkabel an eine Steckdose an und schalten Sie das Gerät ein.

Der Vorgang ist damit abgeschlossen.

Tabelle der Wireless-Schaltereinstellungen

Schalterposition	Wi-Fi	Bluetooth
Wenn der Schalter nach rechts gestellt ist	Aktiviert	Aktiviert
Wenn der Schalter in die Mitte gestellt ist	Deaktiviert	Aktiviert
Wenn der Schalter nach links gestellt ist	Deaktiviert	Deaktiviert

Yamaha Global Site
https://www.yamaha.com/

Yamaha Downloads
https://download.yamaha.com/

© 2026 Yamaha Corporation

Published 10/2026 NV-C0

AV25-0040